PAC 4100 SH

ES

INSTRUCCIONES DE USO
ACONDICIONADOR DE AIRE LOCAL

TRT-BA-PAC4100SH-TC26TRT10021-HS-001-ES

TROTEC

Índice

Indicaciones sobre el uso de este manual 2

Seguridad..... 2

Información sobre el aparato 6

Transporte y almacenamiento 7

Montaje y puesta en funcionamiento 8

Manejo 11

Fallos y averías 17

Mantenimiento 19

Anexo técnico 23

Eliminación de residuos 27

Declaración UE de conformidad simplificada 27

Indicaciones sobre el uso de este manual

Símbolos

Peligro
Questo simbolo avverte che a causa di gas altamente infiammabili sussistono il pericolo di morte e il pericolo per la salute delle persone.

Advertencia
Esta palabra advierte de un peligro con un nivel de riesgo medio que, de no evitarse, puede tener como consecuencia la muerte o lesiones graves.

Advertencia debido a la tensión eléctrica
Este símbolo indica que existen peligros para la vida y la salud de las personas debido a la tensión eléctrica.

Indicación
Esta palabra hace referencia a informaciones importantes (p. ej. daños materiales) pero no a peligros.

Información
Las indicaciones con este símbolo le ayudan a ejecutar su trabajo de manera rápida y segura.

Tener en cuenta el manual
Las notas con este símbolo indican que debe tenerse en cuenta el manual.

Puede descargar la versión actualizada de estas instrucciones en el siguiente enlace:

PAC 4100 SH

https://hub.trotec.com/?id=47713

Seguridad

Lea atentamente estas instrucciones antes de poner en marcha/utilización del aparato y conserve las instrucciones siempre cerca del lugar de instalación o en el propio aparato.

Advertencia
Lea todas las indicaciones de seguridad e instrucciones.
El incumplimiento de las indicaciones de seguridad y las instrucciones puede provocar descargas eléctricas, incendios y/o lesiones graves.
Conserve todas las indicaciones de seguridad e instrucciones para su futura consulta.
Este aparato puede ser utilizado por niños mayores de 8 años y personas con capacidades físicas, sensoriales o mentales reducidas, o con falta de experiencia y conocimientos, siempre que hayan recibido supervisión o instrucciones sobre el uso seguro del aparato y comprendan los peligros que conlleva.
Los niños no deben jugar con el dispositivo. La limpieza y el mantenimiento por parte de los usuarios no deben ser realizados por niños sin supervisión.

- No utilice el dispositivo en habitaciones o zonas donde exista riesgo de explosión ni lo instale en ellas.
- No utilice el dispositivo en atmósferas agresivas.
- Coloque el dispositivo en posición vertical y de forma segura sobre una superficie horizontal y estable.
- Deje que el dispositivo se seque después de limpiarlo con agua. No lo utilice cuando esté mojado.
- No utilice ni maneje el dispositivo con las manos húmedas o mojadas.
- No exponga el dispositivo a chorros de agua directos.
- Nunca introduzca objetos ni extremidades en el dispositivo.
- No cubra el dispositivo durante su funcionamiento.
- No se siente sobre el dispositivo.

- El dispositivo no es un juguete. Mantenga alejados a los niños y los animales.
- Antes de cada uso, compruebe que el dispositivo, sus accesorios y las piezas de conexión no presenten daños. No utilice dispositivos ni piezas de dispositivos defectuosos.
- Asegúrese de que todos los cables eléctricos externos al dispositivo estén protegidos contra daños (por ejemplo, protegido por animales). ¡Nunca utilice el dispositivo si los cables eléctricos o el cable de alimentación están dañados!
- La conexión a la red debe cumplir con las especificaciones del Apéndice técnico.
- Enchufe el cable de alimentación a una toma de corriente con fusible adecuado.
- Seleccione las extensiones del cable de alimentación según las especificaciones técnicas. Desenrolle completamente el cable alargador. Evite la sobrecarga eléctrica.
- Antes de realizar trabajos de mantenimiento, cuidado o reparación en el dispositivo, desenchufe el cable de alimentación de la toma de corriente sujetándolo por el enchufe.
- Apague el dispositivo y desenchufe el cable de alimentación de la toma de corriente cuando no lo utilice.
- Nunca utilice el dispositivo si observa algún daño en el enchufe o en el cable de alimentación. Si el cable de alimentación de este dispositivo se daña, debe ser reemplazado por el fabricante o su departamento de servicio al cliente o una persona igualmente cualificada para evitar riesgos. ¡Los cables de alimentación defectuosos suponen un grave peligro para la salud!
- Durante la instalación, respete las distancias mínimas a paredes y objetos, así como las condiciones de almacenamiento y funcionamiento especificadas en el apéndice técnico.
- Asegúrese de que la entrada y salida de aire no estén obstruidas.
- No retire ninguna marca de seguridad, pegatina o etiqueta del dispositivo. Mantenga todas las señales, pegatinas y etiquetas de seguridad en condiciones legibles.
- Asegúrese de que el lado de aspiración esté siempre libre de suciedad y objetos sueltos.
- Transporte el dispositivo exclusivamente en posición vertical y con la bandeja de condensado vacía o con la manguera de vaciado vacía.
- Antes del almacenamiento o el transporte, vacíe el condensado acumulado. No lo beba. ¡Existe peligro para la salud!
- Utilice el tipo de pila AAA.
- No inserte pilas recargables en el mando a distancia.
- Nunca carguen baterías que no sean recargables.
- No deben utilizarse juntos diferentes tipos de pilas, ni pilas nuevas y usadas.
- Inserte las pilas en el compartimento correspondiente asegurándose de que la polaridad sea correcta.
- Retire las baterías descargadas. Las pilas contienen sustancias que son perjudiciales para el medio ambiente. Deseche las pilas de acuerdo con la legislación nacional (consulte el capítulo sobre eliminación).
- Retire las pilas del mando a distancia si no va a utilizar el dispositivo durante un periodo prolongado.
- ¡Nunca cortocircuite los terminales de las baterías!
- ¡No ingiera las pilas! Si se ingiere una pila, ¡puede provocar quemaduras internas graves o quemaduras químicas en menos de 2 horas! ¡Las quemaduras químicas pueden provocar la muerte!
- Si cree que alguien ha tragado una pila o que esta ha entrado en su cuerpo de alguna otra forma, ¡acuda inmediatamente al médico!
- Mantenga las pilas nuevas y usadas, así como los compartimentos de pilas abiertos, fuera del alcance de los niños.
- Si el compartimento de las pilas no se cierra correctamente, no utilice el dispositivo con el mando a distancia.

Instrucciones de seguridad para dispositivos con refrigerantes infamables

Advertencia
No taladre ni queme.

Advertencia
No utilice ningún otro método que no sea el recomendado por el fabricante para acelerar el proceso de descongelación o para limpiar el dispositivo.

Advertencia
Todas las personas que trabajen en el circuito refrigerante deben poder presentar un certificado de competencia expedido por un organismo acreditado por la industria que verifique su competencia en la manipulación segura de refrigerantes mediante un procedimiento reconocido en la industria.

- Instale el dispositivo únicamente en habitaciones donde no haya llamas permanentemente abiertas (por ejemplo, un aparato de gas encendido) u otras fuentes de ignición potenciales (por ejemplo, un calefactor eléctrico encendido).
- Tenga en cuenta que el refrigerante es inodoro.
- Instale el dispositivo únicamente de acuerdo con las normas de instalación nacionales.
- Respete las normativas locales.
- Observen las normativas nacionales sobre instalaciones de gas.
- Instale, utilice y guarde el dispositivo PAC 4100 SH únicamente en una habitación con una superficie superior a 11 m^2.
- Guarde el dispositivo de manera que no pueda sufrir daños mecánicos.
- El R290 es un refrigerante que cumple con la normativa medioambiental europea. Las partes del circuito de refrigeración no deben estar perforadas.
- Respete la carga máxima de refrigerante especificada en los datos técnicos.
- Los trabajos de mantenimiento solo podrán realizarse de acuerdo con las especificaciones del fabricante. Si para los trabajos de mantenimiento y reparación se requiere el apoyo de otras personas, la persona capacitada en el manejo de refrigerantes inflamables debe supervisar los trabajos constantemente.
- Todo el circuito de refrigeración es un sistema herméticamente cerrado que no requiere mantenimiento y solo puede ser mantenido o reparado por empresas especializadas en refrigeración y climatización o por el fabricante.

Uso adecuado

Utilice el dispositivo exclusivamente para enfriar, ventilar, deshumidificar y calentar el aire de la habitación en interiores, de acuerdo con los datos técnicos.

Cualquier uso distinto al previsto se considera un uso indebido.

Uso incorrecto razonablemente previsible

- No coloque el dispositivo sobre una superficie húmeda o inundada.
- No coloque ningún objeto, como Prendas de vestir, en el dispositivo.
- No utilice el dispositivo en exteriores.
- Nunca sumerja el dispositivo en agua.
- No realice modificaciones estructurales, adiciones o alteraciones no autorizadas en el dispositivo.
- No utilice el dispositivo en las inmediaciones de piscinas, bañeras o duchas.

Cualificación del personal

Las personas que utilicen este dispositivo deben:

- Han leído y comprendido las instrucciones, especialmente el capítulo sobre seguridad.

Las tareas de mantenimiento que requieran la apertura de la carcasa solo podrán ser realizadas por empresas especializadas en refrigeración y aire acondicionado o por el fabricante.

Símbolos y etiquetas de seguridad en el dispositivo

Indicación
No retire ninguna señal de seguridad, pegatina o etiqueta del aparato. Mantenga todas las señales, pegatinas y etiquetas de seguridad en condiciones legibles.

El dispositivo incluye los siguientes símbolos y etiquetas de seguridad:

WARNING • WARNUNG • ATTENTION

DE Das Gerät muss in einem Raum mit einer Grundfläche größer als 11 m^2 aufgestellt, betrieben und gelagert werden.

EN Appliance shall be installed, operated and stored in a room with floor area larger than 11 m^2.

FR L'appareil doit être installé, utilisé et entreposé dans une pièce avec une surface supérieure à 11 m^2.



Tener en cuenta el manual
Este símbolo indica que deben respetarse las instrucciones de funcionamiento.

Siga el manual de reparación
Los trabajos de eliminación, mantenimiento y reparación en el circuito refrigerante solo deben ser realizados de acuerdo con las especificaciones del fabricante y por personas con certificado de cualificación. Las instrucciones de reparación correspondientes están disponibles previa solicitud al fabricante.

!!! ACHTUNG !!!

1. Vor Inbetriebnahme MIND. 12 STUNDEN aufrecht und still stehen lassen! Das schützt den Kompressor, verlängert die Lebensdauer erheblich und verhindert so einen Verlust der Kühlleistung.
2. Das Klimagerät muss immer BESONDERS VORSICHTIG auf den Boden gestellt werden! Ansonsten können Mikrorisse in der Bodenplatte und der Kondensatwanne entstehen, was dazu führt, dass Kondenswasser auf den Boden tropft.

Für Schäden, die durch unsachgemäßen Gebrauch entstehen, übernehmen wir KEINE GEWÄHRLEISTUNG!

!!! WARNING !!!

1. Before operation, stand upright and rest for MIN 12 HOURS! This protects the compressor, greatly extending its life and preventing loss of cooling performance.
2. The air conditioner must always be placed on the floor with CAUTION! Otherwise, microcracks may form in the bottom plate and the condensate pan, causing condensation to drip onto the floor.

For damages caused by improper use, WARRANTY WILL BE NULL AND VOID!

!!! ATTENTION !!!

1. Avant la mise en service,laisser immobile en position verticale PENDANT AU MOINS 12 HEURES ! Cela protège le compresseur, prolonge sensiblement la durée de vie et évite ainsi une diminution des performances de refroidissement.
2. Le climatiseur doit toujours être posé sur le sol AVEC LES PLUS GRANDES PRÉCAUTIONS ! Sinon, des micro-fissures risquent de se former dans le socle ou le bac de récupération de l'eau de condensation, ce qui entraînerait que cette dernière coule sur le sol.

Toute utilisation incorrecte ou non conforme entraîne L'EXTINCTION DE LA GARANTIE !

Peligros residuales



Peligro

Refrigerante natural propano (R290).
H220 – Gas extremadamente inflamable.
H280 – Contiene gas a presión; puede explotar si se calienta.
P210 – Mantener alejado del calor, de superficies calientes, de chispas, de llamas abiertas y de cualquier otra fuente de ignición. No fumar.
P377 – Fuga de gas incendiado: No extinguir hasta poder detener la fuga sin peligro.
P410+P403 – Proteger de la luz del sol. Almacenar en un lugar bien ventilado.



Advertencia debido a la tensión eléctrica

¡Peligro de descarga eléctrica! Si el aparato entra en contacto con el agua, ¡existe riesgo de descarga eléctrica! No utilice este dispositivo cerca de una bañera, ducha o piscina!



Advertencia debido a la tensión eléctrica

¡Los trabajos en componentes eléctricos solo pueden ser realizados por una empresa especializada autorizada!



Advertencia debido a la tensión eléctrica

¡Antes de realizar cualquier trabajo en el dispositivo, desenchufe el conector de red de la toma de corriente! No toque el enchufe con las manos húmedas o mojadas.

Desenchufe el cable de alimentación de la toma de corriente sujetándolo por el enchufe.



Advertencia debido a la tensión eléctrica

¡Peligro de descarga eléctrica! El dispositivo no tiene protección contra el agua. ¡Existe riesgo de descarga eléctrica! Nunca utilice el aparato en zonas en las que pueda penetrar agua que gotee, rocíe o fluya en el aparato y nunca lo sumerja en agua!

Indicación

¡No utilice el dispositivo sin haber insertado un filtro de aire! Sin un filtro de aire, el interior del dispositivo se contaminará gravemente, lo que puede reducir su rendimiento y dañarlo.

Comportamiento en casos de emergencia

1. Apague el dispositivo.
2. Desconecte el dispositivo de la fuente de alimentación sacando el enchufe de la toma de corriente. Al hacerlo, sujete el enchufe y no el cable.
3. No vuelva a conectar un dispositivo defectuoso a la fuente de alimentación.

Información sobre el aparato

Descripción del aparato

El dispositivo se utiliza para refrigerar habitaciones. Además, filtra y deshumidifica el aire, creando así un clima interior agradable. Además, el dispositivo se puede utilizar como radiador.

El dispositivo enfría el aire de la habitación extrayendo el calor de la misma. El calor absorbido se expulsa al exterior a través de la manguera de escape, mientras que el aire enfriado se suministra a la estancia de instalación mediante un ventilador.

El condensado acumulado gotea desde el evaporador sobre el condensador caliente, allí se evapora y se transporta hacia el exterior a través de la manguera de escape.

En el modo de funcionamiento *Ventilación*, el dispositivo ofrece la posibilidad de recircular el aire de la estancia sin enfriarlo.

En el modo de funcionamiento *Deshumidificación* se extrae la humedad del aire de la estancia.

En el modo de funcionamiento *Calefacción* se calienta el aire de la estancia.

El dispositivo funciona de forma totalmente automática y ofrece una gran variedad de opciones adicionales, p. ej. el dispositivo puede encenderse o apagarse automáticamente con retardo mediante la función de temporizador.

El manejo del dispositivo se realiza a través del panel de control en el dispositivo o a través del mando a distancia por infrarrojos suministrado. El manejo del dispositivo también es posible a través de una conexión WiFi y la aplicación Trotec Assistant.

El dispositivo está diseñado para un uso universal y flexible.

Gracias a sus dimensiones compactas, se puede transportar cómodamente y utilizar en todos los espacios interiores.

El dispositivo cuenta con una protección contra la caída vertical de gotas de agua (IPX1).

Representación del aparato

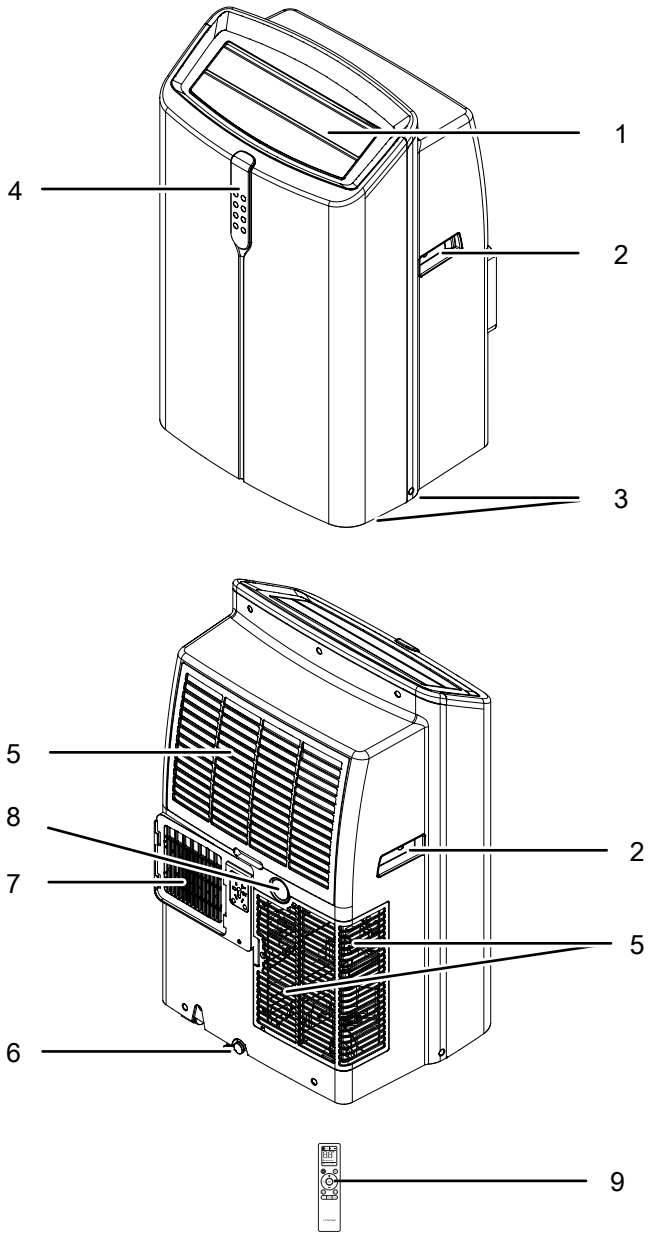

No.	Designación
1	Salida de aire con lamas de ventilación ajustables
2	Asa de transporte
3	Rodillos de transporte
4	Panel de control
5	Entrada de aire con filtro de aire
6	Salida de condensado con tapón de goma
7	Conexión manguera de escape
8	Conexión de manguera con tapón de goma (Modo de funcionamiento *deshumidificación*)
9	Mando a distancia

Transporte y almacenamiento

Indicación
Si almacena o transporta el aparato de forma indebida, este podría sufrir daños. Observe la información sobre el transporte y almacenamiento del dispositivo.

Transporte

Tenga en cuenta que pueden aplicarse normas de transporte adicionales a los dispositivos que contengan refrigerantes inflamables. La disposición del equipo o el número máximo de piezas del dispositivo que se pueden transportar juntas se determina según las normas de transporte aplicables.

El dispositivo está equipado con ruedas de transporte para facilitar su traslado.

El dispositivo está equipado con un asa para facilitar su transporte.

Tenga en cuenta la siguiente información **antes de** cada transporte:

- Apague el dispositivo.
- Desconecte el dispositivo de la fuente de alimentación sacando el enchufe de la toma de corriente. Al hacerlo, sujete el enchufe y no el cable.
- Drene el condensado restante del dispositivo.
- No utilice el cable de alimentación como cordón de tracción.
- Desplácele el dispositivo únicamente sobre superficies firmes y niveladas.

Tenga en cuenta las siguientes indicaciones **después de** cada transporte:

- Coloque el dispositivo en posición vertical después del transporte.
- Deje reposar el aparato durante al menos 12 horas para que el refrigerante pueda acumularse en el compresor. ¡No vuelva a encender el dispositivo durante 12 horas! De lo contrario, el compresor podría dañarse y el dispositivo dejaría de funcionar.

Almacenamiento

Tenga en cuenta la siguiente información **antes de** cada almacenamiento:

- Drene el condensado restante del dispositivo.
- Desconecte el dispositivo de la fuente de alimentación sacando el enchufe de la toma de corriente. Al hacerlo, sujete el enchufe y no el cable.

Cuando no utilice el dispositivo, respete las siguientes condiciones de almacenamiento:

- Guarde el dispositivo únicamente en una habitación con una superficie superior a 11 m^2.
- Instale el dispositivo únicamente en habitaciones donde no haya llamas permanentemente abiertas (por ejemplo, un aparato de gas encendido) u otras potenciales fuentes de ignición (por ejemplo, un calentador eléctrico encendido, superficies calientes).
- Almacene el dispositivo en un lugar seco y protegido contra las heladas y el calor.

- Guarde el dispositivo en posición vertical en un lugar protegido del polvo y la luz solar directa.
- Protege el aparato, si es necesario, con una funda.
- No coloque ningún otro dispositivo u objeto encima del dispositivo para evitar daños.
- Quite las pilas del mando a distancia.

Instalación y puesta en marcha

Contenido de la entrega

- 1 x dispositivo
- 1 x manguera de escape
- 1 x adaptador de manguera
- 1 x conexión de manguera
- 1 x manguera de desagüe de condensado
- 1 x panel de ventana
- 1 x juego de fijación para panel de ventana
- 1 x mando a distancia (sin pilas)
- 1 x manual de instrucciones

Desembalaje del aparato

Advertencia
Existe riesgo de asfixia para los niños debido al material de embalaje. Mantenga las láminas y piezas de embalaje fuera del alcance de los niños. Existe peligro de muerte por asfixia.

1. Abra la caja y saque el dispositivo.
2. Retire todo el embalaje del dispositivo.
3. Desenrolle completamente el cable de alimentación. Asegúrese de que el cable de alimentación no esté dañado y no lo dañe al desenrollarlo.

Puesta en funcionamiento

Al instalar el dispositivo, respete las distancias mínimas a paredes y objetos especificadas en el capítulo Datos técnicos.

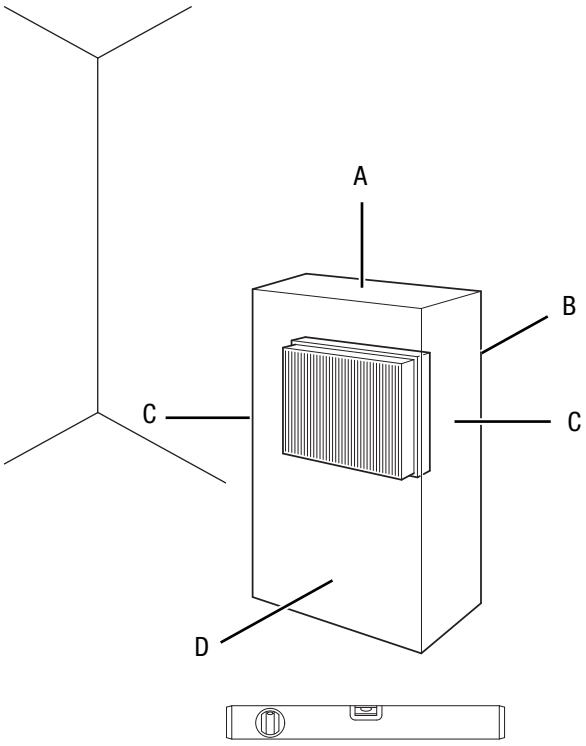

- Antes de volver a poner en marcha el aparato, compruebe el estado del cable de red. Si tiene alguna duda sobre su estado, llame al servicio de atención al cliente.
- Instale el aparato únicamente en estancias en las que no puedan acumularse posibles fugas de refrigerante.
- Coloque el dispositivo en posición vertical y de forma segura sobre una superficie horizontal y estable.
- Al colocar el cable de red u otros cables eléctricos, evite los lugares de tropiezo, especialmente al instalar el aparato en el centro de la habitación. Utilice puentes para cables.
- Asegúrese de que las extensiones de cable estén completamente desenrolladas.
- Asegúrese de que las entradas y salidas de aire, así como la conexión para el tubo de escape de aire, estén libres.
- Asegúrese de que las cortinas u otros objetos no obstruyan el flujo de aire.

Colocar las pilas en el mando a distancia

Indicación

¡No utilice el aparato con baterías recargables! Tenga en cuenta los datos técnicos durante la puesta en servicio.

Para insertar o sustituir las pilas, proceda de la siguiente manera: para cambiar:

1. Retire la tapa de la batería de la parte posterior del mando a distancia.
2. Inserte dos pilas en el compartimento correspondiente, asegurándose de que la polaridad sea correcta.
3. Vuelva a colocar la tapa de la batería en el mando a distancia.

Inserte el fltro de aire

Indicación

¡No utilice el dispositivo sin haber insertado un filtro de aire! Sin un filtro de aire, el interior del dispositivo se contaminará gravemente, lo que puede reducir su rendimiento y dañarlo.

- Antes de encenderlo, asegúrese de que los filtros de aire estén colocados.

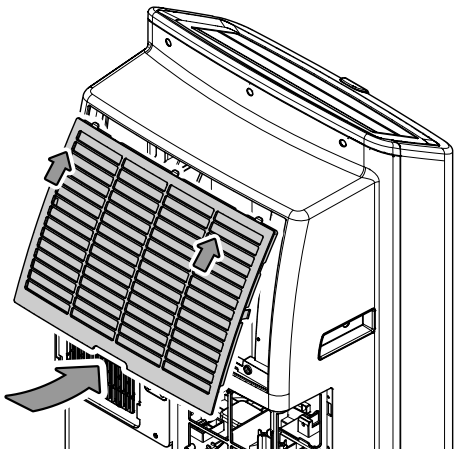

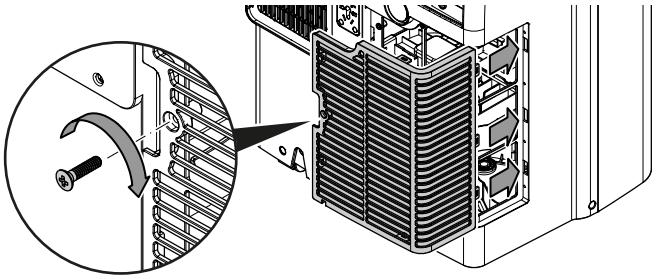

Conecte la manguera de escape

1. Conecte el adaptador de manguera y la pieza de conexión de manguera a cada extremo de la manguera de escape.

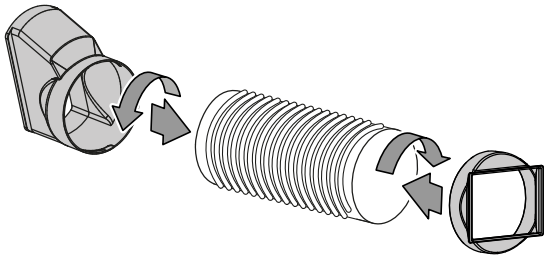

2. Conecte el extremo adecuado de la manguera de escape a la conexión de la manguera de escape (6) del dispositivo.

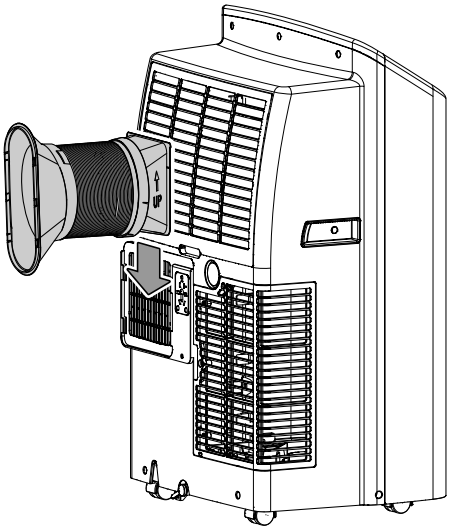

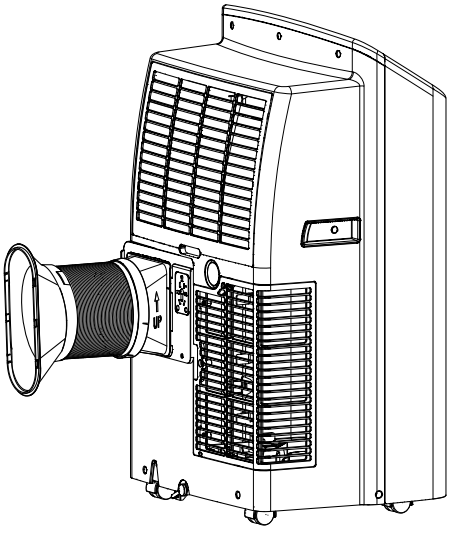

Desviar el aire de escape

- El aire de salida del dispositivo contiene el calor residual de la habitación que se está enfriando. Por este motivo, es recomendable ventilar el aire de escape al exterior.
- El extremo de la manguera de escape se puede pasar por la ventana abierta. Asegure la ventana abierta si es necesario con los medios adecuados para que el extremo de la manguera de escape no se deslice.
- El extremo de la manguera de escape se puede colgar en una ventana inclinada. Para ello, se recomienda utilizar un sellado de ventana (opcional).
- Coloque la manguera de escape con una inclinación ascendente en la dirección del flujo de aire.
- La manguera conectada no debe contener ninguna fuente de ignición.

Ejemplo con manguera de escape:

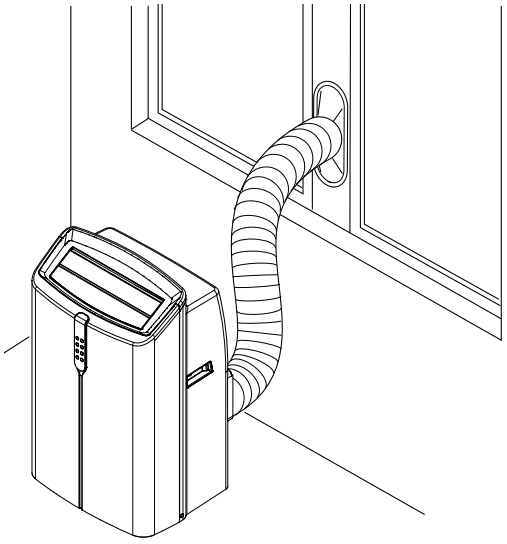

Tenga en cuenta las siguientes indicaciones para la colocación de la manguera de escape:

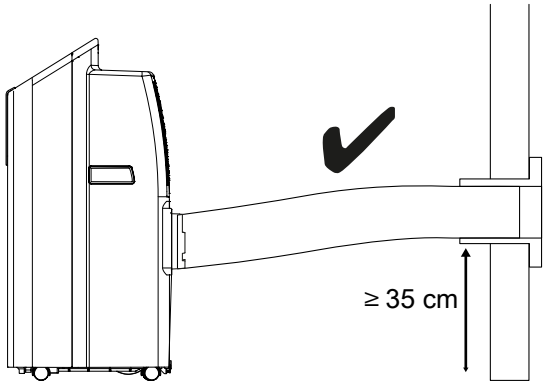

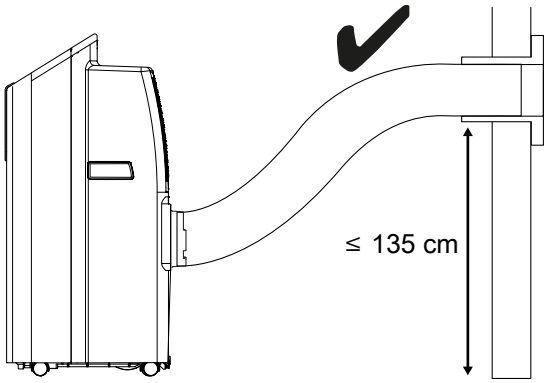

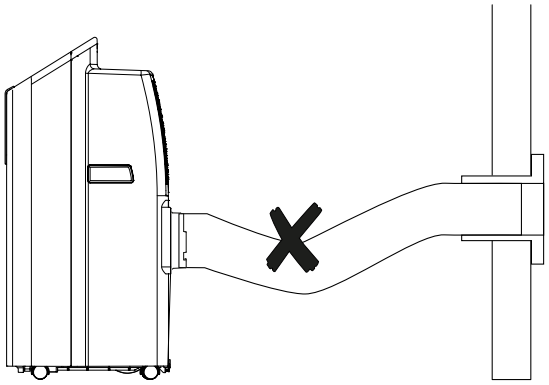

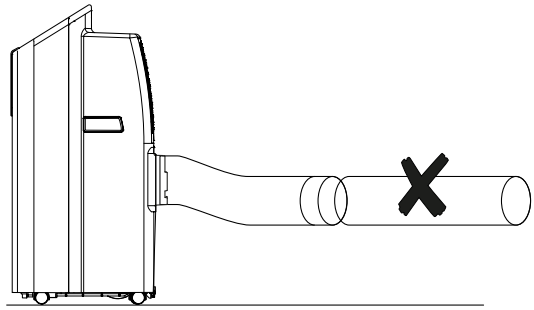

- Evite que la manguera de escape se doble. Las curvas o dobleces provocan la acumulación de aire húmedo expulsado, el aparato se sobrecalienta y se desconecta.
- La manguera de escape está especialmente diseñada para adaptarse al dispositivo. No lo sustituya ni lo alargue con otras mangueras. Esto podría provocar un mal funcionamiento del dispositivo.

Conecte el cable de alimentación

- Conecte el enchufe de alimentación a una toma de corriente con fusible adecuado.

Operación

- Evite dejar puertas y ventanas abiertas.

Elementos de mando

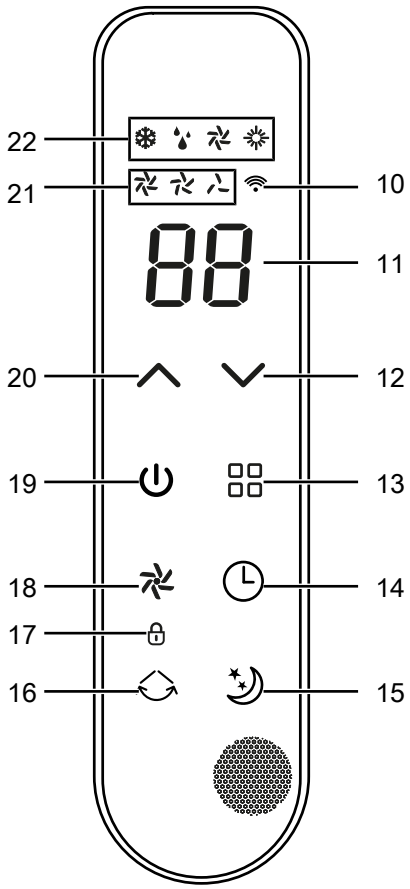

No.	Designación	Signifcado
10	LED *Wi-Fi*	Conexión WLAN activa
11	Visualización por segmentos	Indicación de la temperatura ambiente actual en los modos de funcionamiento de *deshumidificación* y *ventilación* Indicación de la temperatura objetivo en los Modes *Kühlung* y *Calefacción* Indicación del número de horas durante la programación del temporizador Indicación de los códigos de error, véase el capítulo Fallos y averías
12	Tecla *Down*	Reducir la temperatura objetivo para la refrigeración y calefacción de 16 °C a 32 °C Reducir el número de horas para la Función temporizador de 1 h a 24 h en incrementos de 1 h
13	Tecla *Mode*	Seleccionar tipo de funcionamiento: = *Refrigeración* = *Deshumidificación* = *Ventilación* = *Calefacción*
14	Tecla *Timer*	Activar o desactivar las Funciones temporizador
15	Botón *Modo nocturno*	*Activar o desactivar el modo nocturno*
16	Botón *Swing / Lock*	Activar o desactivar la Función Swing Activar o desactivar el bloqueo de teclas
17	LED *Lock*	Indica que el bloqueo de teclas está activado
18	Tecla *Speed*	Ajustar la velocidad del ventilador
19	Tecla *On / Off*	Activar o desactivar el dispositivo
20	Tecla *Up*	Aumentar la temperatura objetivo para la refrigeración y calefacción de 16 °C a 32 °C Aumentar el número de horas para la Función temporizador de 1 h a 24 h en incrementos de 1 h
21	LEDs velocidad del ventilador	Indicador de velocidad del ventilador: Nivel 1 = bajo Nivel 2 = alto Nivel 3 = máximo
22	LEDs *Modo de funcionamiento*	Muestra el modo de funcionamiento seleccionado: *Refrigeración* *Deshumidificación* *Ventilación* *Calefacción*

Mando a distancia

Todos los ajustes del dispositivo se pueden configurar con el mando a distancia incluido en el Volumen de suministro.

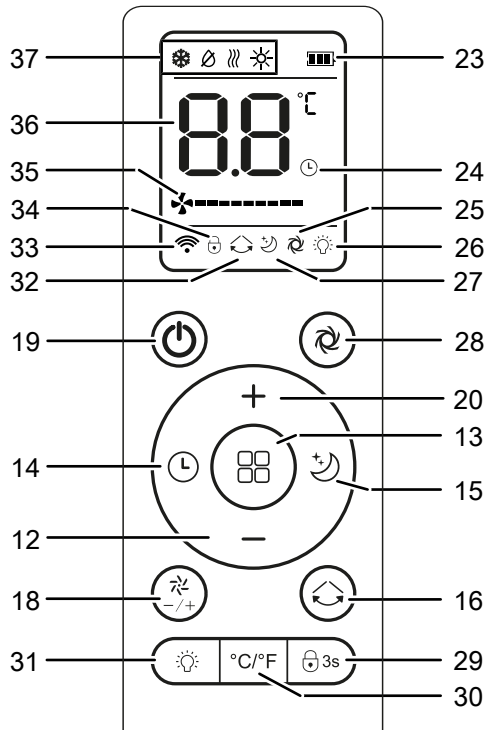

No.	Designación	Significado
23	Indicador *Batería*	Estado de carga de la batería
24	Indicador *Temporizador*	La Función temporizador está activada
25	Indicador *Express*	La función Express está activada
26	Indicador *LED apagado*	Los LED del panel de control están apagados
27	Pantalla *Modo nocturno*	El modo nocturno está activado
28	Botón *Express*	Conectar el Modo *Refrigeración* a 16 °C y la máxima velocidad del ventilador.
20	Botón *UP*	Aumentar la temperatura de consigna para la refrigeración y la calefacción de 16 °C a 32 °C Aumentar el número de horas para la Función temporizador de 1 h a 24 h en incrementos de 1 h
13	Botón *Mode*	Seleccionar el Modo de funcionamiento: ❄ = *Refrigeración* ⌀ = *Deshumidificación* ≈ = *Ventilación* ☼ = *Calefacción*
15	Botón *Modo nocturno*	*Activar o desactivar el modo nocturno*
16	Botón *Swing*	Activar o desactivar la función Swing
29	Botón *Lock*	Activar o desactivar el bloqueo del teclado

No.	Designación	Significado
30	Botón *°C/°F*	Seleccionar entre °C y °F
31	Botón *LED apagado*	Activar o desactivar los LED del panel de control
12	Botón *Down*	Reducir la temperatura objetivo para la refrigeración y la calefacción de 16 °C a 32 °C Reducir el número de horas para la Función temporizador de 1 h a 24 h en pasos de 1 h
14	Botón *Temporizador*	Activar o desactivar las funciones del temporizador
19	Botón *On / Off*	Encender o apagar el dispositivo
32	Indicador *Swing*	La función Swing está activada
33	Indicador *WiFi*	La conexión Wi-Fi está activa
34	Indicador *Lock*	El bloqueo del teclado está activado
35	Indicador *Fan*	Velocidad actual del ventilador
36	Visualización por segmentos (mando a distancia)	Visualización de la temperatura ambiente actual en los modos de funcionamiento de *Deshumidificación* y *Ventilación* Indicación de la temperatura objetivo en los Modes *Refrigeración* y *Calefacción* Indicación del número de horas durante la programación del temporizador Indicación de los códigos de error, véase el capítulo Fallos y averías
37	Pantalla *Modo de funcionamiento*	Muestra el modo de funcionamiento seleccionado: ❄ *Refrigeración* ⌀ *Deshumidificación* ≈ *Ventilación* ☼ *Calefacción*

Información

Se emite un pitido cada vez que se activa un ajuste.

Encienda el dispositivo

1. Deje reposar el dispositivo durante un rato.
2. Una vez que haya configurado el dispositivo para su funcionamiento tal y como se describe en el capítulo «Puesta en marcha», puede encenderlo.
3. Pulse el botón *On / Off* (19).
   - ⌦ El dispositivo se inicia en el modo Ventilación.
   - ⌦ Los LED *Velocidad del ventilador* (21) muestran la velocidad del ventilador ajustada.
   - ⌦ En la pantalla segmentada (11) se muestra la temperatura ambiente actual.
   - ⌦ La salida de aire (1) se abre automáticamente.
4. Seleccione el modo de funcionamiento deseado.

El dispositivo se apaga automáticamente cuando la bandeja de condensación está llena. En la pantalla segmentada (11) aparece *Ft*.

Confgurar modos de funcionamiento

El dispositivo tiene los siguientes modos de funcionamiento:

- Enfriamiento
- Deshumidificación
- Ventilación
- Calefacción

Enfriamiento

En el modo de *refrigeración*, la habitación se enfría hasta alcanzar la temperatura deseada.

1. Pulse el botón *Mode* (13) hasta que se muestren los LED *Modo* (22) *refrigeración*.
   ⌦ Se ha activado el Modo *Refrigeración*.
2. Pulse el botón *Up* (20) o *Down* (12) varias veces para seleccionar la temperatura deseada. La temperatura se puede ajustar entre 16 °C y 32 °C en incrementos de 1 °C.
   ⌦ La temperatura deseada se muestra en la pantalla segmentada (11).
3. Pulse el botón *Speed* (18) para ajustar el nivel de ventilador deseado.
   ⌦ El LED *Velocidad del ventilador* (21) del nivel de ventilador deseado se ilumina.

Función Express

Para enfriar una habitación lo más rápido posible, el dispositivo está equipado con una función Express.

1. Pulse el botón *Express* (28).
   ⌦ Se activa el Modo *Refrigeración*.
   ⌦ La temperatura deseada se ajusta a 16 °C.
   ⌦ Se activa la máxima velocidad de los ventiladores.
2. Pulse el botón *Express* (28) de nuevo para volver al ajuste anterior.

Deshumidificación

En el Modo *Deshumidificación*, se reduce la humedad en la habitación.

Información

Durante el modo de *deshumidificación*, la manguera de escape debe estar conectada para que el condensado pueda salir de la habitación que se está deshumidificando.

1. Pulse el botón *Mode* (13) hasta que se muestren los LED *Modo* (22) *deshumidificación*.
   ⌦ Se ha activado el Modo *Deshumidificación*.
   ⌦ En la pantalla segmentada (11) se muestra la temperatura ambiente actual.
   ⌦ La temperatura y la velocidad del ventilador (nivel **I**) están preajustadas en este modo de funcionamiento y no se pueden modificar.

Información

Si el dispositivo se utiliza en un entorno muy húmedo, debe vaciar regularmente el condensado que se acumula (véase Vaciado del condensado).

Conecte la manguera de desagüe del condensado

Si utiliza el dispositivo durante un periodo de tiempo prolongado o si no desea vaciar el depósito constantemente, existe la posibilidad de conectar una manguera de desagüe del condensado a la conexión de la manguera.

✓ El dispositivo está apagado.
✓ El dispositivo está desconectado de la red eléctrica.

1. Transporte o desplace con cuidado el dispositivo a un lugar adecuado para vaciar el condensado (p. ej., un desagüe) o coloque un recipiente colector adecuado debajo del desagüe del condensado.
2. Retire el tapón de goma de la conexión de la manguera (8).

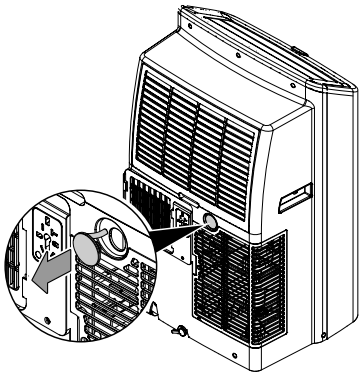

3. Conecte la manguera de desagüe del condensado a la conexión de la manguera (8).

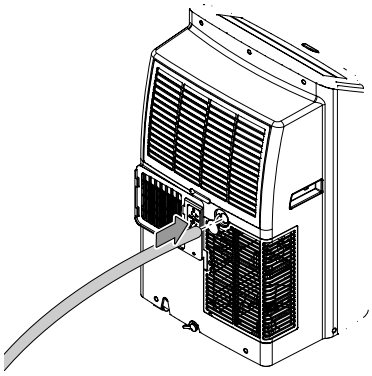

4. Conduzca el otro extremo de la manguera a un desagüe adecuado (por ejemplo, Desagüe o un recipiente colector suficientemente grande). La manguera de desagüe del condensado no debe doblarse y no debe superar ninguna pendiente hacia el desagüe, ya que, de lo contrario, el condensado no podrá salir.

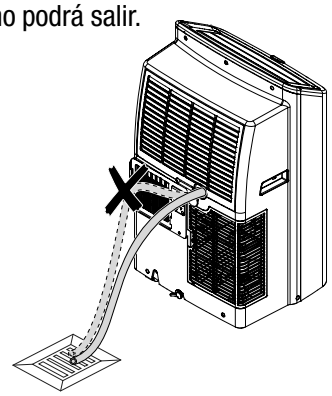

Ventilación

Información
Retire el tubo de escape de aire durante el modo de funcionamiento de *ventilación*.

En el modo de funcionamiento de *ventilación*, el aire de la estancia circula y no se produce refrigeración ni deshumidificación.

1. Pulse la tecla *Modo* (13) hasta que los LED de *modo de funcionamiento* (22) indiquen *ventilación*.
   ⌦ Se ha activado el Modo *Ventilación*.
   ⌦ En la pantalla segmentada (11) se muestra la temperatura ambiente actual.
2. Pulse el botón *Speed* (18) para ajustar la velocidad del ventilador deseada.
   ⌦ Se ilumina el LED correspondiente a la velocidad seleccionada del ventilador(21).

Calefacción

En el modo de funcionamiento de *calefacción*, la estancia se calienta hasta la temperatura de consigna deseada.

1. Pulse la tecla *Modo* (13) hasta que los LED de *modo de funcionamiento* (22) indiquen *calefacción*.
   ⌦ El Modo *Calefacción* está configurado.
2. Pulse el botón *Up* (20) o *Down* (12) varias veces para seleccionar la temperatura deseada. La temperatura se puede ajustar entre 16 °C y 32 °C en incrementos de 1 °C y debe ser superior a la temperatura ambiente actual.
   ⌦ La temperatura deseada se muestra en la pantalla segmentada (11).
3. Pulse el botón *Speed* (18) para ajustar el nivel de ventilador deseado.
   ⌦ La LED de *velocidad del ventilador* (21) para la etapa de ventilador deseada se ilumina.

Información
Durante el modo de funcionamiento de *calefacción*, el tubo de escape de aire debe estar conectado para que el condensado resultante pueda ser evacuado.

Aire acondicionado portátil PAC 4100 SH
Después de apagarlo, el ventilador sigue funcionando durante un breve periodo de tiempo y no se puede realizar ningún ajuste.

Ajustar el temporizador

El temporizador tiene dos modos de funcionamiento:

- encendido automático tras un número predeterminado de horas
- apagado automático tras un número predeterminado de horas

El temporizador se puede programar en incrementos de 1 hora (de 1 h a 24 h).

La función se puede configurar en todos los modos de funcionamiento. Se puede activar tanto durante el funcionamiento como en modo de espera.

Indicación
El dispositivo no debe funcionar sin supervisión en una habitación de libre acceso cuando el temporizador esté activo.

Encendido automático

✓ El dispositivo está apagado.

1. Pulse el botón *Timer* (14) hasta que aparezca el indicador *Timer* (24).
   ⌦ En la pantalla segmentada (11), el número de horas parpadea durante unos 4 segundos.
2. Ajuste con los botones *Up* (20) y *Down* (12) el número de horas deseado hasta el encendido automático.
   ⌦ En la pantalla de segmentos (11) se muestra durante aprox. 4 segundos el número de horas hasta el encendido automático.
   ⌦ El temporizador está ajustado al número de horas deseado.
   ⌦ El dispositivo se enciende tras el tiempo especificado y se inicia en el modo de funcionamiento configurado por última vez.
3. Para eliminar la configuración, seleccione el número de horas 00.
   ⌦ El indicador *Timer* (24) se apaga.

Notas sobre el encendido automático:

- Al desconectar la fuente de alimentación se borrarán los ajustes de encendido automático.
- Al encender el dispositivo manualmente, se desactiva el encendido automático.

Apagado automático

✓ El dispositivo está encendido.

1. Pulse el botón *Timer* (14) hasta que aparezca el indicador *Timer* (24).
   ⌦ Ajuste con los botones *Up* (20) y *Down* (12) el número de horas deseado hasta el apagado automático.
   ⌦ En la pantalla de segmentos (11) se muestra durante aprox. 4 segundos el número de horas hasta el apagado automático.
   ⌦ El temporizador está ajustado al número de horas deseado.
   ⌦ El dispositivo se apaga tras el tiempo especificado.
2. Para eliminar la configuración, seleccione el número de horas 00.
   ⌦ El indicador *Timer* (24) se apaga.

Notas sobre el apagado automático:

- Al pulsar el botón *On / Of* (19), se desactiva el apagado automático.
- El apagado automático también se puede activar o desactivar en el Modo Standby.

Descongelación automática

El evaporador puede congelarse a bajas temperaturas ambientales. A continuación, el dispositivo realizará una descongelación automática.

El compresor se apaga y el ventilador sigue funcionando hasta que finaliza el desescarche. La duración del deshielo puede variar.

No apague el dispositivo durante el deshielo automático. No desconecte el enchufe de la toma de corriente.

Modo nocturno

El modo nocturno se puede activar en el Modo *Refrigeración* y *Calefacción*.

El modo nocturno tiene los siguientes ajustes en el modo de funcionamiento *Enfriamiento*:

- La temperatura preajustada aumenta 1 °C después de 1 hora. Después de otra hora, la temperatura preajustada vuelve a aumentar 1 °C. Después, la temperatura se mantiene durante 12 horas antes de que el aparato se apague automáticamente.
- La velocidad de los ventiladores se puede modificar. Esto desactiva el modo nocturno.

El modo nocturno tiene los siguientes ajustes en el modo de funcionamiento *Calefacción*:

- La temperatura preajustada disminuye 1 °C después de 1 hora. Después de otra hora, la temperatura preajustada vuelve a reducirse 1 °C. Después, la temperatura se mantiene durante 10 horas y los indicadores LED se apagan antes de que el aparato ajuste automáticamente la temperatura original.
- La velocidad del ventilador está preajustada en el nivel más bajo y no se puede modificar.

Para activar el modo nocturno, proceda de la siguiente manera:

1. Seleccione el modo de funcionamiento *Enfriamiento* o *Calefacción*.
2. Ajuste el nivel de ventilación más bajo.
3. Pulse la tecla *Modo nocturno* (15).
   ⌦ El indicador *Modo nocturno* (27) se ilumina.
4. Para desactivar el modo nocturno, pulse de nuevo el botón *modo nocturno* (15).
   ⌦ El indicador *Modo nocturno* (27) se apaga.
   ⌦ El modo de funcionamiento seleccionado permanece ajustado.

Función de oscilación

La función Swing se puede activar según sea necesario en todos los modos de funcionamiento.

Con la función Swing, la salida de aire (1) se mueve automáticamente y garantiza así una circulación del aire continua.

1. Pulse el botón *Swing* (16).
   ⌦ Las aletas de ventilación se mueven continuamente hacia arriba y hacia abajo.
2. Pulse el botón *Swing* (16) de nuevo para detener las aletas de ventilación en una posición determinada o para desactivar la función Swing.

Bloqueo de teclado

El bloqueo de teclas evita un acceso accidental o no autorizado a los elementos de mando.

1. Mantenga pulsado el botón *Swing* (16) durante tres segundos o pulse el botón *Lock* (29) en el mando a distancia.
   ⌦ Los elementos de mando están bloqueados.
2. Vuelva a mantener pulsado el botón *Swing* (16) durante tres segundos o pulse el botón *Lock* (29) en el mando a distancia.
   ⌦ El bloqueo de teclas está desactivado y los elementos de mando vuelven a estar desbloqueados.

Cambiar unidad °C / °F (solo mando a distancia)

La temperatura se puede mostrar en la pantalla segmentada (11) en °C o °F.

Para cambiar la unidad de temperatura, proceda de la siguiente manera:

1. Pulse el botón *°C/°F* (30) en el mando a distancia.
   ⌦ La temperatura mostrada se convierte a la otra unidad.

Manejo con la aplicación WiFi Trotec Assistent



Todos los ajustes también se pueden realizar a través de la TROTEC-Assistent-App. Los ajustes de las funciones del temporizador a través de la App no se muestran adicionalmente en el panel de control del dispositivo.

Instale la TROTEC-Assistent-App en el terminal que vaya a utilizar en relación con el dispositivo.

Información
Algunas funciones de la App requieren el acceso a su ubicación y una conexión a Internet activa.

La App está disponible en Google Play y en el Apple App-Store, así como a través del siguiente enlace:

https://hub.trotec.com/?id=45093

Conexión Wi-Fi

Para establecer una conexión Wi-Fi, proceda de la siguiente manera:

✓ El dispositivo está en modo de espera.

1. Descargue la TROTEC Assistent App y ábrala en un smartphone.
2. Seleccione *Añadir dispositivo* pulsando el signo + en la parte superior derecha.
3. Seleccione *Gran electrodoméstico* y, a continuación, *Aire acondicionado (Wi-Fi)*.
4. Pulse durante unos 5 segundos la tecla *Speed* (18) en el panel de mando del aparato.
   ⌦ El LED *Wi-Fi* (10) parpadea.
   ⌦ El dispositivo se encuentra en el modo *Quick-Connect*.
5. Siga las instrucciones de la App en el smartphone.
   ⌦ Tan pronto como el LED *Wi-Fi* (10) se ilumine de forma permanente, se establecerá la conexión.

Información
En caso de interrupción de la conexión WLAN, puede suceder que el dispositivo no se vuelva a conectar automáticamente a la red. En este caso, restablezca una conexión mediante el botón *Speed* (18).

Puesta fuera de servicio

Advertencia debido a la tensión eléctrica
No toque el enchufe con las manos húmedas o mojadas.

- Ponga el dispositivo en modo de espera pulsando el botón *On / Off* (19).
- Desconecte el dispositivo de la fuente de alimentación sacando el enchufe de la toma de corriente. Al hacerlo, sujete el enchufe y no el cable.
- Vacíe la bandeja de condensación si es necesario.
- Si es necesario, retire la manguera de drenaje de condensado y cualquier líquido residual que quede en su interior.
- Limpie el dispositivo según sea necesario, de acuerdo con la sección Mantenimiento.
- Guarde el dispositivo de acuerdo con el capítulo sobre Transporte y Almacenamiento.

Fallos y averías

El dispositivo se probó varias veces durante la producción para garantizar que funcionaba correctamente. Si siguen produciéndose fallos de funcionamiento, compruebe el dispositivo según la siguiente lista.

> **Indicación**
> Espere al menos 3 minutos después de realizar cualquier tarea de mantenimiento y reparación. Solo entonces debe volver a encender el dispositivo.

El dispositivo no se inicia:

- Compruebe la conexión eléctrica.
- Compruebe que el cable de alimentación y el enchufe no estén dañados. Si detecta daños, no intente volver a poner el dispositivo en funcionamiento. Si el cable de alimentación de este dispositivo está dañado, debe ser reemplazado por el fabricante o su departamento de servicio al cliente o una persona igualmente cualificada para evitar riesgos.
- Compruebe la protección del fusible de la red eléctrica in situ.
- Tenga en cuenta la temperatura de funcionamiento según el capítulo Anexo técnico.
- Es posible que el depósito de condensado esté lleno. Vacíe el depósito de condensado si es necesario. El indicador de segmento no debe mostrar el código de error *Ft*.
- Si el dispositivo no se inicia, solicite a una inspección eléctrica por parte de una empresa especializada o del fabricante.

El dispositivo funciona sin capacidad de refrigeración o con una capacidad reducida:

- Compruebe que está seleccionado el modo de *refrigeración.*
- Compruebe la posición de la trampilla en la salida de aire (1). La trampilla de la salida de aire (1) debe estar abierta lo máximo posible.
- Compruebe si los filtros de aire están sucios. Limpie o sustituya los filtros de aire según sea necesario el filtro de aire o los filtros de aire.
- Compruebe la distancia mínima con respecto a paredes y objetos. Si es necesario, mueva el dispositivo más hacia el interior de la habitación.
- Compruebe la configuración de temperatura del dispositivo. Reduzca la temperatura ajustada si es superior a la temperatura ambiente.

El dispositivo hace ruido o vibra:

- Compruebe que el dispositivo esté en posición vertical y estable.

Se produce una fuga de condensado:

- Compruebe que el dispositivo no tenga fugas.

El compresor no arranca:

- Compruebe si se ha activado la protección contra sobrecalentamiento del compresor. Desconecte el dispositivo de la fuente de alimentación y deje que se enfríe durante unos 10 minutos antes de volver a conectarlo a la fuente de alimentación.
- El compresor puede arrancar con un retraso de 3 minutos, ya que cuenta con una protección interna contra el reinicio inmediato.

El dispositivo se calienta mucho, hace ruido o pierde rendimiento:

- Compruebe si hay suciedad en la entrada de aire y el filtro de aire. Elimine cualquier suciedad externa.
- Compruebe si hay suciedad en el exterior del dispositivo (consulte la sección Mantenimiento). Pida a una empresa especializada en refrigeración y aire acondicionado o al fabricante que limpie el interior de un aparato sucio.

El dispositivo no responde al mando a distancia por infrarrojos:

- Compruebe si la distancia entre el mando a distancia y el dispositivo es demasiado grande y, si es necesario, acérquelo.
- Asegúrese de que no haya obstáculos, como, p. ej., muebles o paredes, entre el dispositivo y el mando a distancia. Asegúrese de que haya contacto visual entre el dispositivo y el mando a distancia.

El dispositivo no funciona correctamente después de la prueba:

Póngase en contacto con el servicio de atención al cliente. Lleve el dispositivo en caso necesario a una empresa especializada en refrigeración y aire acondicionado o al fabricante para que lo reparen.

Códigos de error

En el indicador de segmento (11) se pueden mostrar los siguientes mensajes de error:

Código de error	Causa	Solución
E0/00	Error de comunicación entre la placa de circuito principal y la placa de circuito de la pantalla	Compruebe si el marco del panel de control presenta daños.
E1	Error en el sensor de temperatura	Desconecte brevemente el aparato de la red eléctrica. Si el error persiste después de esto, póngase en contacto con el servicio de atención al cliente.
E2	Fallo en el sensor de temperatura de la bobina	Desconecte brevemente el aparato de la red eléctrica. Si el error persiste posteriormente, póngase en contacto con el servicio de atención al cliente.
Ft	Bandeja de condensado llena	La bandeja de condensado está llena. Vacíe el condensado, véase el capítulo Vaciado del condensado (Vaciado manual). Si el fallo sigue estando presente, póngase en contacto con el servicio técnico.

Mantenimiento

Intervalos de mantenimiento

Intervalo de mantenimiento y cuidado	antes de cada puesta en marcha	en caso necesario	al menos cada 2 semanas	al menos cada 4 semanas	al menos cada 6 meses	al menos una vez al año
Compruebe si las aberturas de aspiración e impulsión presentan suciedad o cuerpos extraños y, dado el caso, límpielas	X			X		
Limpieza exterior		X				X
Comprobación visual del interior del aparato para detectar suciedad		X				X
Compruebe si el filtro de aire presenta suciedad o cuerpos extraños y, dado el caso, límpielo o cámbielo	X		X			
Sustituir el filtro de aire					X	
Comprobar si presenta daños	X					
Comprobar los tornillos de montaje		X				X
Marcha de prueba						X
Vacíe la bandeja de condensado y el tubo de desagüe		X				

Protocolo de mantenimiento y cuidado

Tipo de aparato:..... Número de aparato:.....

Intervalo de mantenimiento y cuidado	1	2	3	4	5	6	7	8	9	10	11	12	13	14	15	16
Compruebe si la entrada y la salida de aire presentan suciedad o cuerpos extraños y, dado el caso, límpielas																
Compruebe si las aberturas de aspiración e impulsión presentan suciedad o cuerpos extraños y, dado el caso, límpielas																
Limpieza exterior																
Comprobación visual del interior del aparato para detectar suciedad																
Sustituir el filtro de aire																
Comprobar los tornillos de montaje																
Marcha de prueba																
Vacíe la bandeja de condensado y el tubo de desagüe																
Observaciones																

1. Fecha:..... Firma:.....	2. Fecha:..... Firma:.....	3. Fecha:..... Firma:.....	4. Fecha:..... Firma:.....
5. Fecha:..... Firma:.....	6. Fecha:..... Firma:.....	7. Fecha:..... Firma:.....	8. Fecha:..... Firma:.....
9. Fecha:..... Firma:.....	10. Fecha:..... Firma:.....	11. Fecha:..... Firma:.....	12. Fecha:..... Firma:.....
13. Fecha:..... Firma:.....	14. Fecha:..... Firma:.....	15. Fecha:..... Firma:.....	16. Fecha:..... Firma:.....

Actividades antes de comenzar el mantenimiento

Advertencia debido a la tensión eléctrica
No toque el enchufe con las manos húmedas o mojadas.

- Apague el dispositivo.
- Desconecte el dispositivo de la fuente de alimentación sacando el enchufe de la toma de corriente. Al hacerlo, sujete el enchufe y no el cable.

Advertencia debido a la tensión eléctrica
Las actividades que requieran la apertura del dispositivo solo podrán ser realizadas por empresas especializadas autorizadas o por el fabricante.

Circuito de refrigeración

¡Peligro
Refrigerante natural propano (R290)!
H220 – Gas extremadamente inflamable.
H280 – Contiene gas a presión; puede explotar si se calienta.
P210 – Mantener alejado del calor, de superficies calientes, de chispas, de llamas abiertas y de cualquier otra fuente de ignición. No fumar.
P377 – Fuga de gas incendiado: No extinguir hasta poder detener la fuga sin peligro.
P410+P403 – Proteger de la luz del sol. Almacenar en un lugar bien ventilado.

- Todo el circuito refrigerante es un sistema hermético que no requiere mantenimiento y solo puede ser revisado o reparado por empresas especializadas en refrigeración y aire acondicionado o por el fabricante.

Símbolos y etiquetas de seguridad en el dispositivo

Compruebe periódicamente los símbolos y señales de seguridad del dispositivo. ¡Renueven las señales de seguridad ilegibles!

Limpiar la carcasa

Limpie la carcasa con un paño húmedo, suave y sin pelusa. Asegúrese de que no entre humedad en la carcasa. Asegúrese de que la humedad no entre en contacto con los componentes eléctricos. No utilice productos de limpieza agresivos, como p. ej. Sprays limpiadores, disolventes, limpiadores a base de alcohol o limpiadores abrasivos para humedecer el paño.

Comprobación visual de la suciedad en el interior del aparato

1. Retire el filtro de aire.
2. Ilumine con una linterna los orificios del aparato.
3. Compruebe si hay suciedad en el interior del aparato.
4. Si detecta una capa gruesa de polvo, pida a una empresa especializada en refrigeración y aire acondicionado o al fabricante que limpie el interior del aparato.
5. Vuelva a colocar el filtro de aire.

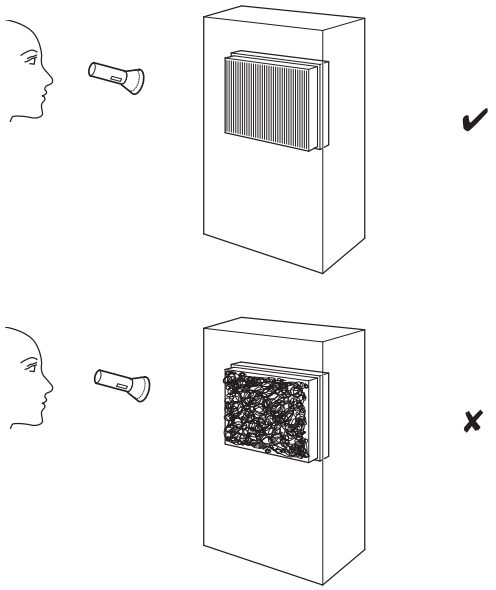

Limpie el fltro de aire

Los filtros de aire deben limpiarse tan pronto como se ensucien. Esto se manifiesta, p. ej. debido a un rendimiento reducido (véase el capítulo Fallos y averías).

Advertencia

Asegúrese de que los filtros de aire no estén desgastados ni dañados. Las esquinas y los bordes de los filtros de aire no deben estar deformados ni redondeados. Antes de volver a instalar los filtros de aire, asegúrese de que no estén dañados y estén secos.

1. Retire los filtros de aire del dispositivo.

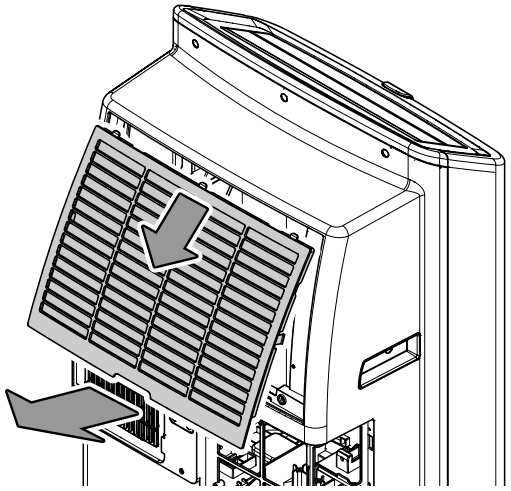

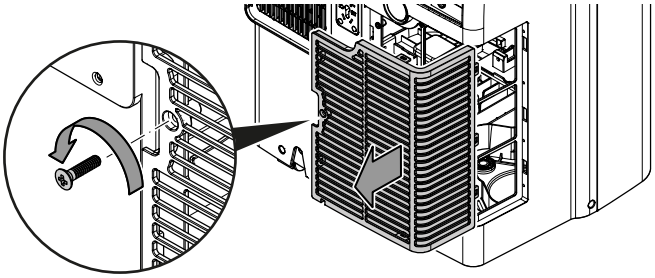

2. Limpie los filtros con un paño suave, sin pelusa y ligeramente humedecido. Si los filtros están muy sucios, límpielos con agua tibia mezclada con un agente limpiador neutro.
3. Deje que los filtros se sequen completamente. ¡No introduzca filtros húmedos en el dispositivo!
4. Vuelva a insertar los filtros de aire en el dispositivo.

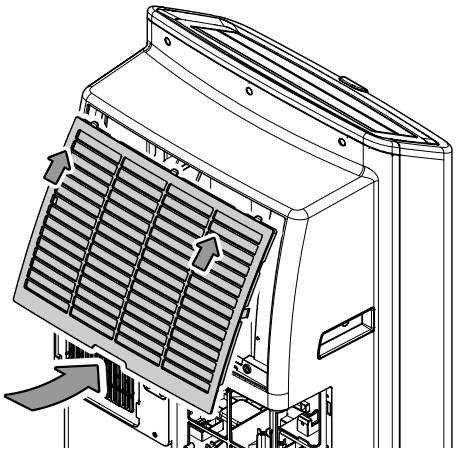

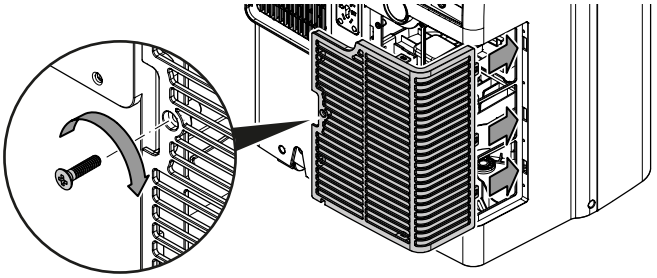

Vacíe el condensado (drenaje manual)

En los modos de funcionamiento *Refrigeración*, *Calefacción* y *Deshumidificación* se genera condensado que, en su mayor parte, se elimina a través del aire de salida.

El condensado restante se acumula en una bandeja de condensación dentro de la carcasa. El condensado debe eliminarse con regularidad.

1. Compruebe si hay un desagüe disponible en el lugar de instalación o coloque un recipiente de recogida adecuado debajo del desagüe de condensación.

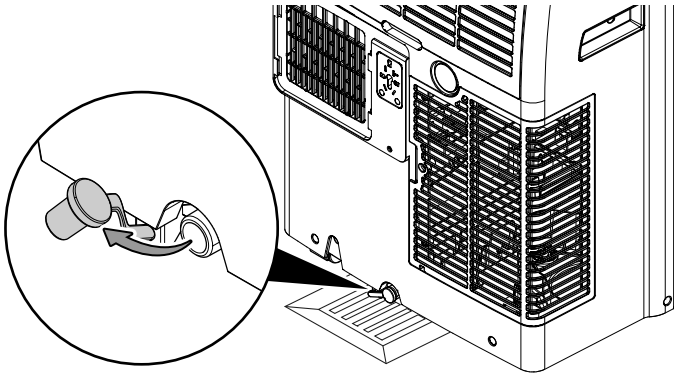

2. Drene el condensado.
3. Vuelva a colocar el tapón de goma en el drenaje de condensado. Asegúrese de que el tapón de goma esté bien colocado, ya que de lo contrario podrían producirse fugas de agua incontroladas.

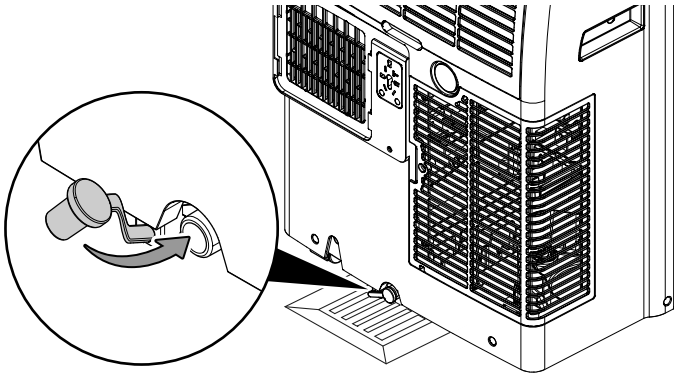

⌦ El código de error *Ft* en la pantalla de segmentos (11) ya no se mostrará una vez que se haya vaciado el condensado.

Trabajos posteriores al Mantenimiento

Si desea seguir utilizando el aparato:

- Deje reposar el aparato durante al menos 12 horas para que el refrigerante se acumule en el compresor. ¡No vuelva a encender el dispositivo durante 12 horas! De lo contrario, el compresor podría dañarse y el dispositivo dejaría de funcionar.
- Vuelva a conectar el dispositivo enchufando el enchufe en la toma de corriente.

Si no va a utilizar el aparato durante un período de tiempo prolongado:

- Guarde el dispositivo de acuerdo con el capítulo sobre transporte y almacenamiento.

Anexo técnico

Datos técnicos

Modelo	PAC 4100 SH
Potencia frigorífica	4,1 kW
Capacidad de calentamiento	3,2 kW
Capacidad de deshumidificación	1,5 l/h
Temperatura de funcionamiento	3 °C a 35 °C
Rango de ajuste de temperatura	16 °C a 32 °C
Caudal de aire máx.	460 m_3/h
Conexión a la red	220 V - 240 V / 50 Hz
Corriente nominal	7,0 A
Fusible	AC 250 V, 3,15 A, Type T
Clase de protección	IPX1
Consumo de energía (refrigeración)	1550 W
Consumo de energía (calefacción)	1250 W
Nivel de presión sonora a 1 m de distancia	54 dB(A)
Refrigerante	R290
Cantidad de refrigerante	190 g
Factor GWP	3
CO_2-Equivalente	0,00057 t
Presión en el lado de succión	1,5 MPa
Presión en el lado de salida	3,0 MPa
Presión máxima admisible	3,0 MPa
Dimensiones (longitud x anchura x altura)	350 x 440 x 740 mm
Distancia mínima a paredes y objetos:	
parte superior (A):	50 cm
parte trasera (B):	50 cm
lateral (C):	50 cm
delante (D):	50 cm
Peso	29,5 kg
Baterías mando a distancia	Typ LR03 / AAA - 1,5 V (2 unidades)

Esquema eléctrico

Indicación: Las funciones representadas con líneas de trazos son opcionales o no están presentes en el aparato actual.

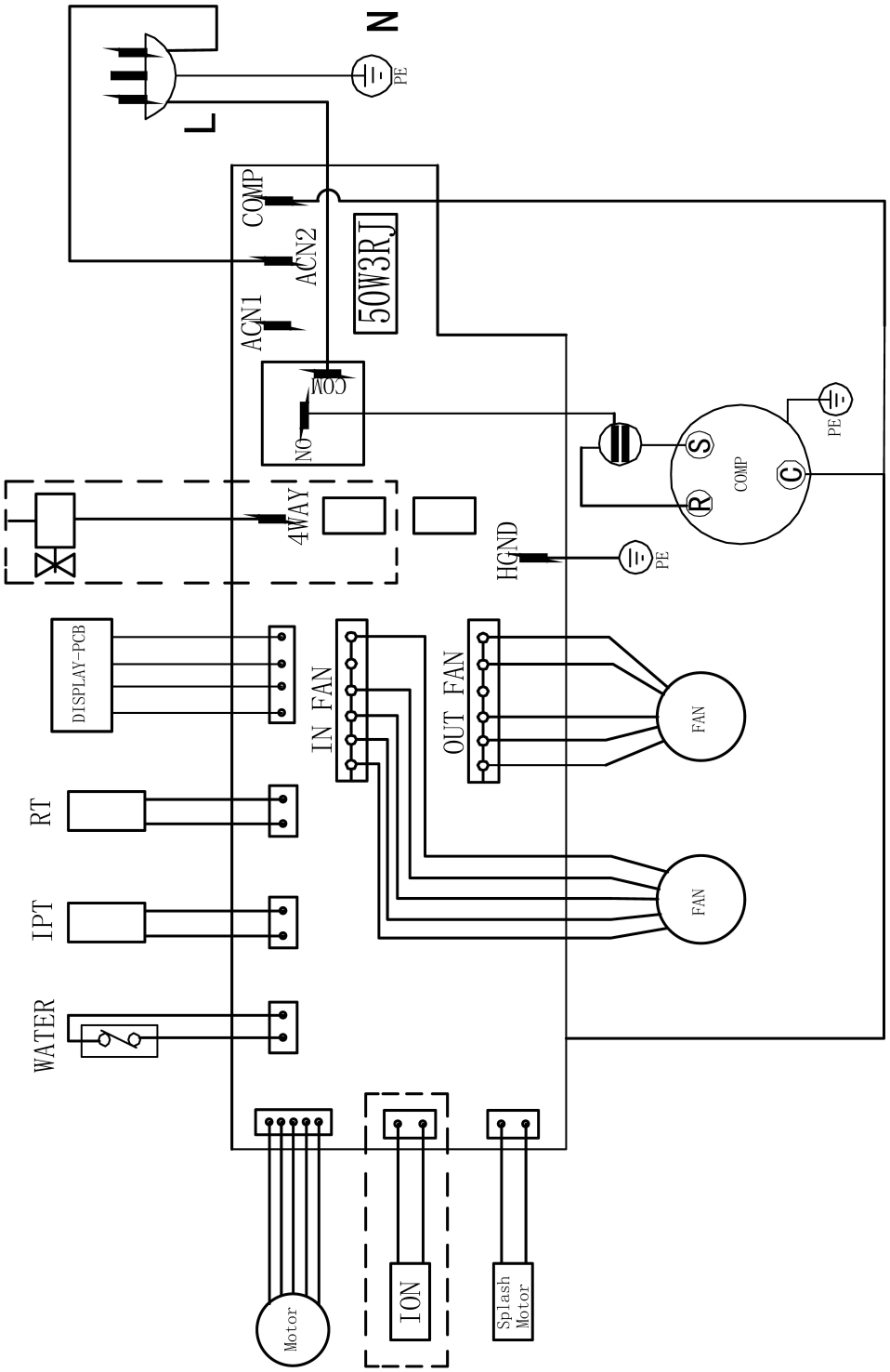

Vista general de las piezas de repuesto y lista de piezas de repuesto

Indicación: Los números de posición de las piezas de repuesto difieren de los números de posición de los componentes utilizados en el manual de instrucciones.

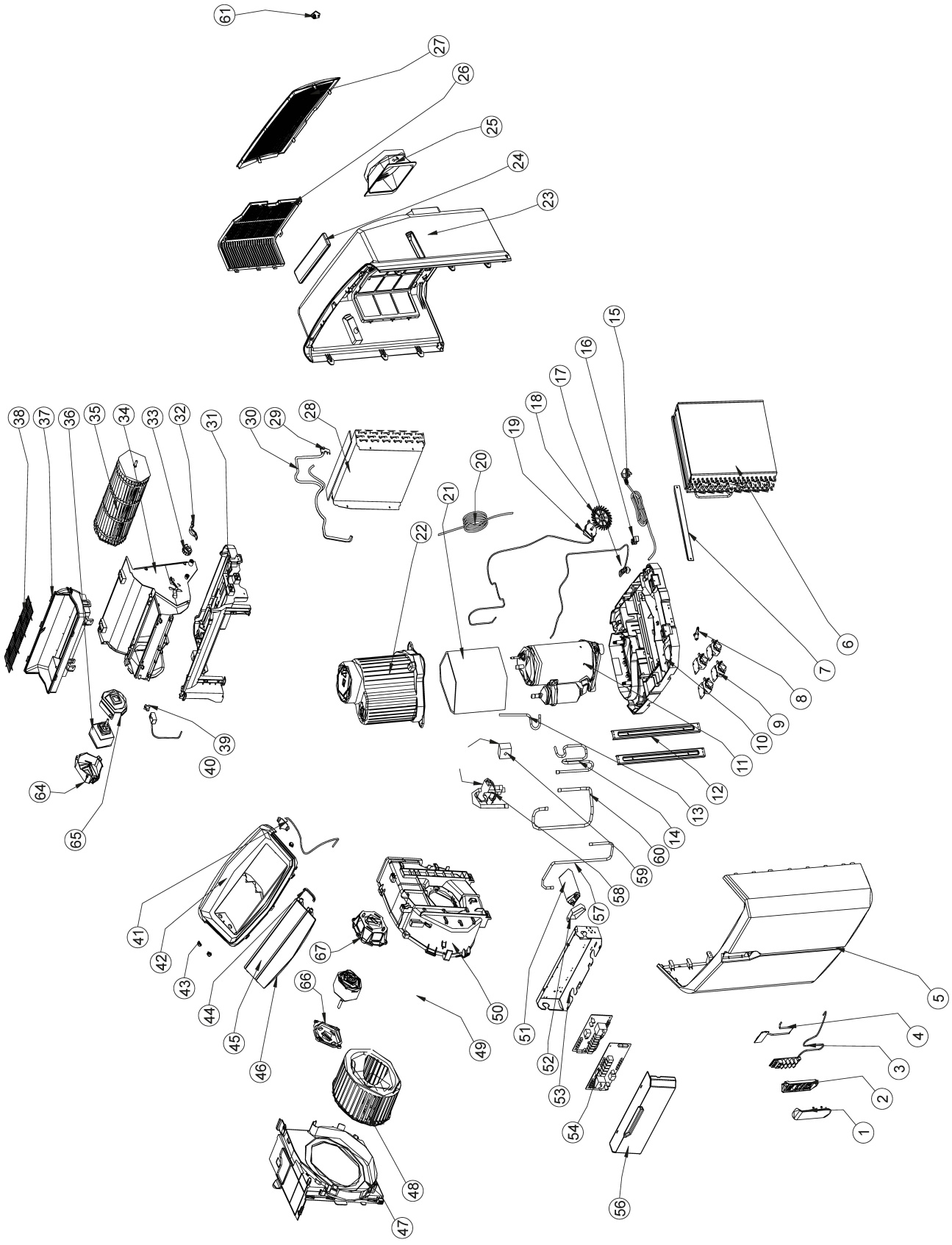

No.	Pieza de repuesto	Cantidad	No.	Pieza de repuesto	Cantidad	No.	Pieza de repuesto	Cantidad
1	DISPLAY BOX COVER	1	22	COMPRESSOR SILENCING COVER	1	45	UPPER HORIZONTAL SWING BLADE	1
2	CONTROL BOX	1	23	BACK COVER	1	46	LOWER HORIZONTAL SWING BLADE	1
3	DISPLAY BOARD	1	24	REMOTE CONTROL	1	47	LOWER AIR DUCT	1
4	WIFI	1	25	HOSE INLET	1	48	CENTRIFUGAL WIND TURBINE	1
5	FRONT SHELL	1	26	CON FILTER FRAME	1	49	LOWER MOTOR	1
6	CONDENSER ASS'Y	1	27	EVA FILTER FRAME	1	50	UNDERAIR DUCT COVER	1
7	COMPRESSOR ANTICOLLISION BAR	1	28	EVAPORATOR	1	51	COMPRESSOR CAPACITOR	1
8	LOWER WATER STOP PLUG	1	29	BRACKET	1	52	CAPACITOR CLAMP	1
9	CASTER	4	30	ROOM TEMPERATURE SENSOR	1	53	ELECTRICAL CONTROL BOX	1
10	BASE	1	31	UPPER DUCT BASE	1	54	MAIN BOARD	1
11	compresor	1	32	BEARING PRESSURE PLATE	1	56	ELECTRICAL CONTROL BOX	1
12	SUPPORT BAR	2	33	RUBBER BEARINGS	1	57	DELIVERY TUBE	1
13	E CONNECTION	1	34	UPPER DUCT	1	58	FOUR-WAY VALVE	1
14	C TAKES OVER		35	CROSS-FLOW FAN	1	59	COIL FOR FOUR-WAY VALVE	1
15	POWER CORD	1	36	UPPER MOTOR	1	60	SUCTION TUBE	1
16	LINE CORD	1	37	UPPER AIR VENT	1	61	UPPER RUBBER PLUG	1
17	FLOATER SWITCH	1	38	BARBED WIRE	1	64	MOTOR BACK COVER	1
18	WATER WHEEL	1	41	STEP MOTOR	1	65	MOTOR FRONT COVER	1
19	WATER MOTOR	1	42	TOP COVER	1	66	LOWER MOTOR FRONT COVER	1
20	CAPILLARY	1	43	AXLE SLEEVE	1	67	LOWER MOTOR COVER	1
21	COMPRESSOR SILENCING COTTON	1	44	LATERAL BLADE CONNECTING ROD	1	68	HOSE OUTLET	1

Eliminación de residuos

Elimine siempre los materiales de embalaje respetando el medio ambiente y de acuerdo con la normativa local vigente en materia de eliminación de residuos.



El símbolo del contenedor de basura tachado indica que este aparato y sus componentes asociados no deben desecharse con la basura doméstica al final de su vida útil, de conformidad con la Directiva sobre residuos de aparatos eléctricos y electrónicos (2012/19/UE) y la legislación nacional.

Cerca de su empresa hay puntos blancos de recogida de aparatos eléctricos y electrónicos de desecho en los que podrá devolverlos gratuitamente. Las direcciones se pueden obtener en la administración municipal o local. Para conocer otras opciones de devolución en muchos países de la UE, también puede consultar el sitio web https://hub.trotec.com/?id=45090. En caso contrario, póngase en contacto con una empresa de reciclado de aparatos usados autorizada en su país.

Con la recogida selectiva de los aparatos eléctricos y electrónicos de desecho se pretende posibilitar la reutilización, el reciclaje de materiales y otras formas de aprovechamiento de los aparatos de desecho así como evitar las consecuencias negativas para el medio ambiente y la salud de las personas que puede tener la eliminación de sustancias peligrosas que puedan contener los aparatos.



Este símbolo de un contenedor de basura tachado indica que las pilas o baterías no deben desecharse con la basura doméstica al final de su vida útil. Si el aparato contiene pilas o acumuladores que contienen mercurio, cadmio o plomo, el símbolo químico correspondiente (Hg, Cd o Pb) aparece debajo del símbolo del cubo de basura tachado. Para evitar la contaminación del medio ambiente, no deje por descuido pilas ni aparatos eléctricos y electrónicos que contengan pilas en zonas públicas. En la Unión Europea las pilas y baterías recargables deben eliminarse en un punto de recogida designado de acuerdo con el REGLAMENTO (UE) 2023/1542 DEL PARLAMENTO EUROPEO Y DEL CONSEJO de 12 de julio de 2023 relativo a las pilas y baterías y sus residuos. Retire las pilas o baterías recargables y deséchelas por separado de acuerdo con la normativa legal vigente.

Encargue la eliminación adecuada del refrigerante de propano a empresas con la correspondiente certificación conforme a las leyes nacionales (catálogo europeo de tipos de residuo, 160504).

Declaración UE de conformidad simplificada

Por la presente, Trotec GmbH declara que el tipo de equipo radioeléctrico (PAC 4100 SH - Módulo Wifi) cumple con la Directiva 2014/53/UE. El texto completo de la declaración de conformidad UE está disponible en la siguiente dirección de Internet: https://hub.trotec.com/?id=47713

Trotec GmbH

Grebbener Str. 7
52525 Heinsberg
Germany
+49 2452 962-0
+49 2452 962-200

online@trotec.com
www.trotec.com