PAC 2600 E



ES

MANUAL DE INSTRUCCIONES
AIRE ACONDICIONADO PORTÁTIL

TROTEC
AT WORK.

TRT-BA-PAC2000E-TC-001-ES

Índice

Indicaciones sobre el manual de instrucciones 1
Seguridad 2
Información sobre el aparato 3
Transporte y almacenamiento 4
Colocación e instalación 4
Puesta en funcionamiento 4
Manejo 6
Fallos y averías 8
Mantenimiento 9
Anexo técnico 11

Indicaciones sobre el manual de instrucciones

Símbolos

¡Peligro debido a la corriente eléctrica!
Advierte de peligros producto de la corriente eléctrica que pueden provocar lesiones e incluso la muerte.

¡Peligro!
Advierte de un peligro que puede causar daños personales.

¡Atención!
Advierte de un peligro que puede causar daños materiales.

La versión actual del manual de instrucciones se encuentra en:



PAC 2600 E

http://download.trotec.com/?sku=1210002005&id=1

Aviso legal

Esta publicación sustituye a todas las versiones anteriores. Ninguna parte de esta publicación puede ser, en forma alguna, reproducida o procesada, copiada o difundida mediante el empleo de sistemas electrónicos sin el consentimiento de Trotec por escrito. Reservado el derecho a introducir modificaciones técnicas. Todos los derechos reservados. Los nombres de los artículos son utilizados sin garantía de libre uso y siguiendo en lo esencial la grafía del fabricante. Los nombres de todas las mercancías son marcas registradas.
Queda reservado el derecho a introducir modificaciones de diseño, en interés de una mejora constante del producto, así como modificaciones de forma y color.
El material suministrado puede divergir respecto de las ilustraciones del producto. El presente documento se ha elaborado con el mayor cuidado. Trotec no se hace responsable de ningún posible error u omisión.
© Trotec

Garantía y responsabilidad

El aparato cumple los requisitos esenciales de seguridad y salud establecidos en las disposiciones vigentes de la UE, habiendo sido comprobado su funcionamiento de diferentes formas por el fabricante. No obstante, si se produjeran fallos en el funcionamiento que no se pudieran solucionar con ayuda de las medidas expuestas en el capítulo Fallos y averías diríjase a su vendedor o contratante. Si se hace uso de la garantía debe indicarse el número del aparato (véase la parte posterior del aparato). El fabricante está exento de responsabilidad por aquellos daños resultantes del incumplimiento de las prescripciones del fabricante o los requisitos legales o de la modificación arbitraria de los aparatos. Las intervenciones en el aparato o el empleo de piezas individuales no autorizadas pueden afectar considerablemente la seguridad eléctrica de este producto y provoca la pérdida de la garantía. Queda excluida cualquier responsabilidad por daños materiales y personales atribuibles a que los aparatos han sido empleados y usados contra lo dispuesto en este manual operativo. Nos reservamos el derecho a realizar modificaciones en el diseño y el modelo como parte del desarrollo constante y la mejora de los productos sin previo aviso.
No nos hacemos responsables de daños resultantes de un uso indebido. Del mismo modo, en este caso se pierde el derecho a garantía.

Seguridad

¡Lea detenidamente este manual operativo antes de usar el aparato y manténgalo siempre a su alcance!

- No ponga en marcha ni coloque el aparato en espacios cerrados potencialmente explosivos.
- No ponga el aparato en funcionamiento en atmósferas agresivas.
- No se trata de un juguete. No deje el aparato funcionando sin vigilancia cuando haya niños cerca.
- Coloque el aparato vertical y firme.
- Asegúrese de que la entrada y la salida de aire están libres.
- Asegúrese de que el lado de aspiración siempre esté libre de suciedad y objetos sueltos.
- No introduzca nunca objetos en el aparato ni meta las manos en su interior.
- No tape ni transporte el aparato durante su funcionamiento.
- No maneje ni accione el aparato si tiene las manos húmedas o mojadas.
- Asegúrese de que todos los cables eléctricos que se encuentran fuera del aparato estén protegidos de cualquier tipo de daño (p.ej. daños causados por animales). No utilice nunca el aparato si localiza daños en los cables o la conexión a la red eléctrica.
- Seleccione las extensiones del cable de conexión tomando en consideración la potencia del aparato, la longitud del cable y el uso previsto. Desenrolle completamente el cable alargador. Evite una sobrecarga eléctrica.
- Extraiga el conector del enchufe si no piensa utilizar el aparato.
- Quite el cable de la corriente antes de realizar trabajos de mantenimiento, protección y reparación en el aparato.

Uso adecuado

Use el aire acondicionado PAC 2600 E exclusivamente para refrigerar, ventilar y deshumidificar el aire ambiental de espacios cerrados respetando los datos técnicos.

Uso indebido

No coloque el aparato PAC 2600 E sobre una superficie mojada o húmeda. No use el aparato al aire libre. No coloque encima del aparato objetos, como p.ej. ropa.
Queda prohibido realizar cambios estructurales, ampliaciones o reformas al aparato.

Cualificación del personal

Las personas que usen este aparato deben:

- ser conscientes de los peligros derivados del trabajo con aparatos eléctricos
- haber leído y comprendido el manual de instrucciones y en especial el capítulo Seguridad.

Peligros residuales



¡Peligro debido a la tensión eléctrica!
Los trabajos en componentes eléctricos sólo pueden ser realizados por una empresa especializada autorizada.



¡Peligro debido a la tensión eléctrica!
Antes de realizar cualquier trabajo en el aparato quite la clavija de alimentación de la toma de corriente.



¡Peligro!
No deje el material de embalaje descuidado. Podría convertirse en un juguete peligroso para los niños.



¡Atención!
Para evitar que el aparato se dañe no lo ponga nunca en marcha sin el filtro de aire.

Comportamiento en casos de emergencia

1. En casos de emergencia desconecte el aparato de la electricidad.
2. No vuelva a conectar a la electricidad un aparato que esté roto.

Información sobre el aparato

Descripción del aparato

El aparato está concebido principalmente para la refrigeración en espacios cerrados, pero además filtra y deshumidifica el aire para así crear un ambiente agradable.

En el modo de funcionamiento de VENTILACIÓN, este aparato ofrece también la posibilidad de hacer que el aire circule sin enfriarlo. En el modo de funcionamiento de DESHUMIDIFICACIÓN extrae la humedad presente en el aire ambiental.

El aparato funciona de manera totalmente automática y ofrece gran variedad de opciones, como por ejemplo la función de temporizador mediante la cual se puede configurar previamente la hora de activación o desactivación.

Se maneja con facilidad mediante el cuadro de mando (1) instalado en el propio aparato o empleando el mando a distancia infrarrojo (9) incluido en el volumen de suministro.

El aparato se ha concebido para ofrecer una aplicación universal y flexible. Además, se puede transportar cómodamente y utilizar en todo tipo de locales gracias a su reducido tamaño.

Este aparato de refrigeración en espacios cerrados enfría el aire ambiental absorbiendo el calor contenido en el mismo. Así, el calor extraído se deriva al exterior mediante una manguera de salida de aire y el aire enfriado se devuelve al local de uso a través de un ventilador.

Representación del aparato

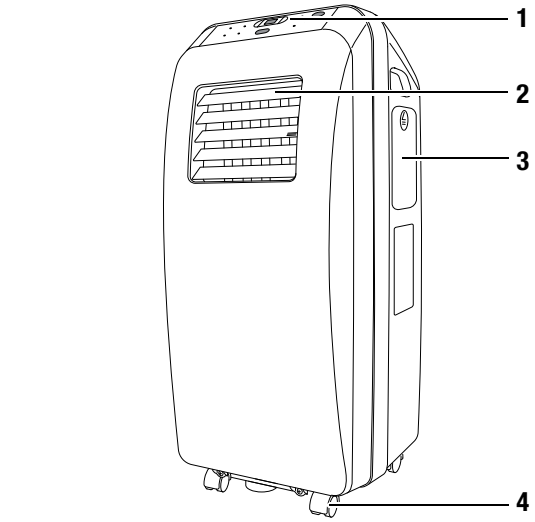

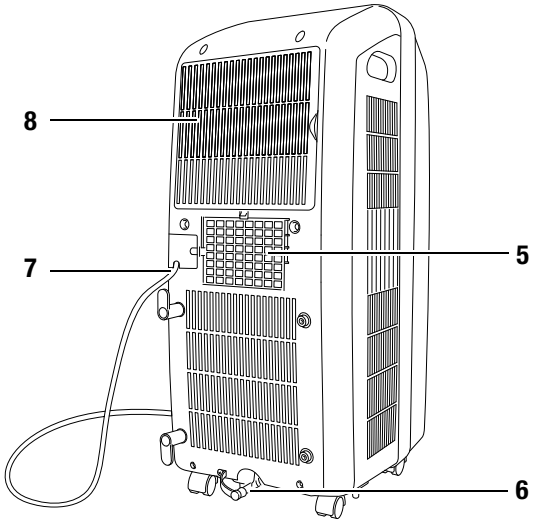

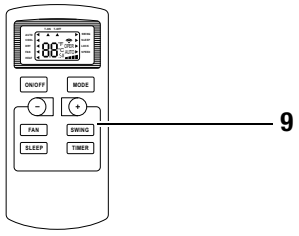

Nº	Elemento de mando
1	Cuadro de mando
2	Salida de aire con tapas de ventilación
3	Compartimento para el mando a distancia
4	Rodillos transportadores
5	Conexión de la manguera de salida de aire
6	Conexión de la manguera anti-goteo
7	Cable de conexión a la red eléctrica enrollado
8	Entrada de aire con filtro de aire
9	Mando a distancia

Transporte y almacenamiento

Transporte

El aparato está dotado de ruedas de transporte para que poder transportarlo con facilidad.

Tenga en cuenta las siguientes indicaciones antes de cada transporte:

1. Desconecte el aparato.
2. Desenchufe la clavija de alimentación de la toma de corriente. ¡No utilice el cable de alimentación como cuerda de tracción!
3. Haga rodar el aparato únicamente sobre superficies llanas y lisas.

Almacenamiento

Deje que desagüen los posibles restos de agua condensada (véase el capítulo Mantenimiento).

Mientras no esté utilizando el aparato, proceda a almacenarlo cumpliendo las siguientes condiciones:

- en un ambiente seco,
- en un lugar protegido del polvo y la irradiación solar directa,
- protegido con una funda plástica si fuera necesario.
- Extraiga las pilas del mando a distancia.

Colocación e instalación

Colocación del aparato

Al colocar el aparato considere la separación mínima respecto a las paredes y objetos conforme a los Datos técnicos (véase el capítulo Anexo técnico).

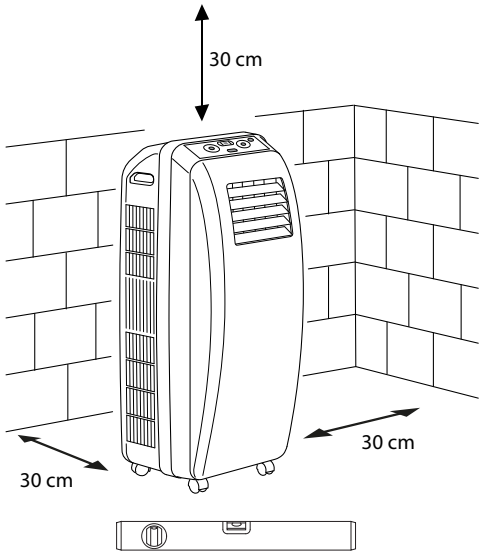

- Coloque el aparato sobre una superficie plana, en posición segura y en vertical.
- Al conectar el cable eléctrico, asegúrese de que no constituya un obstáculo.
- Asegúrese de que las entradas y salidas de aire (2 y 8), así como la conexión para la manguera de salida de aire (5) están libres.

Puesta en funcionamiento

- Antes de la primera puesta en funcionamiento se deben insertar las pilas (2, del tipo AAA) en el mando a distancia:

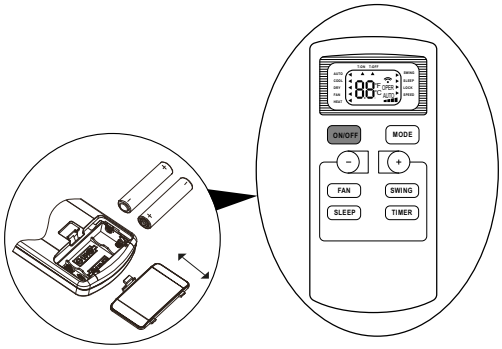

Colocar el filtro de aire

- Coloque el filtro de aire antes de la primera puesta en funcionamiento:

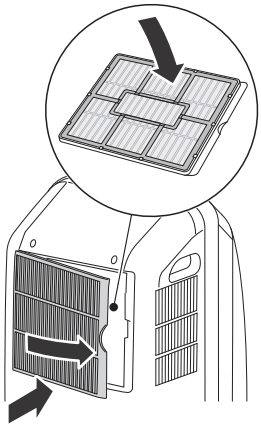

Conectar la manguera de salida de aire

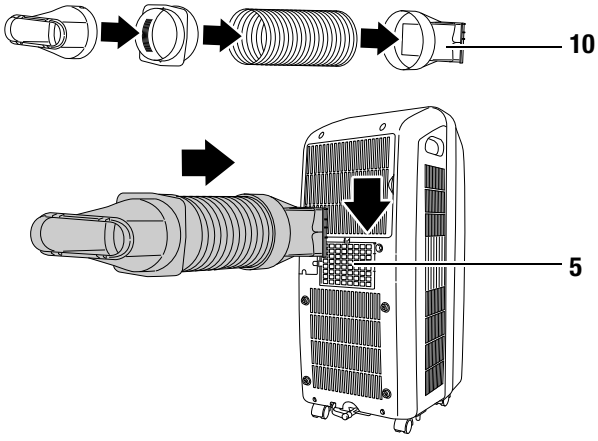

1. Junte los componentes individuales de la manguera hasta que queden fijos unos con otros.
2. Deslice la pieza de unión (10) desde arriba hacia la conexión de salida de aire (5) del aparato.

   – La pieza de unión (10) queda encajada.

Conectar la manguera de agua condensada

La manguera de agua condensada sirve como mecanismo anti-goteo y también para desaguar los restos de agua condensada.

1. Retire la tapa de la salida de agua condensada (véase la figura A.).
2. Fije el dispositivo de sujeción para la manguera de agua condensada al aparato (véase la figura B.).
3. Inserte la manguera de agua condensada cerrada a la salida de agua condensada (véase figura C.).
4. Asegure la manguera de agua condensada con la pinza para la manguera y encájela en el dispositivo de sujeción (véase la figura C.).

A.

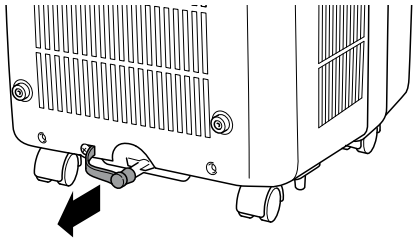

B.

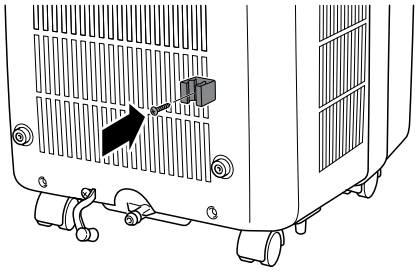

C.

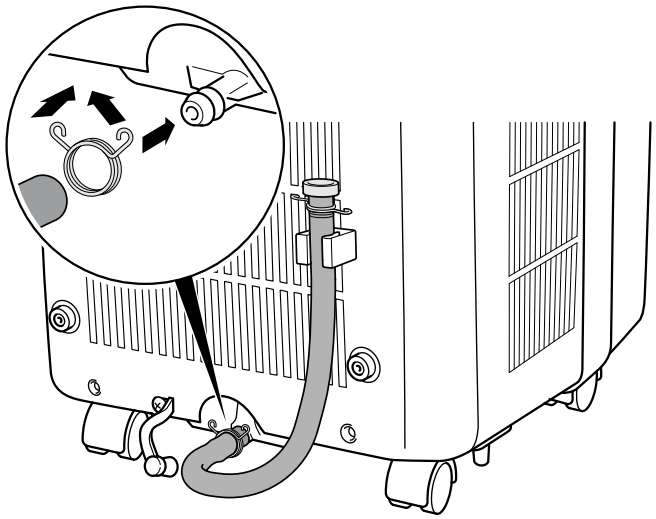

Desviación del aire de salida

- El aire de salida del aparato contiene el calor extraído y restos de humedad del local refrigerado. Por este motivo, se recomienda evacuar dicho aire hacia el exterior.
- La boquilla plana se puede enganchar a la hoja de una ventana o una ventana basculante.

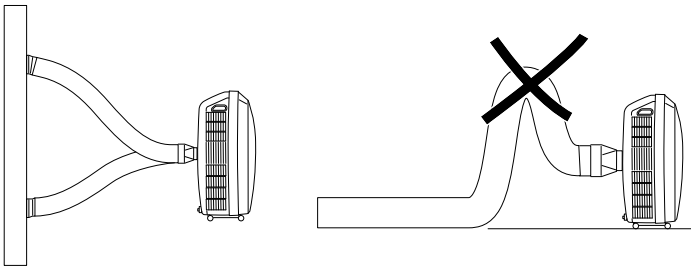

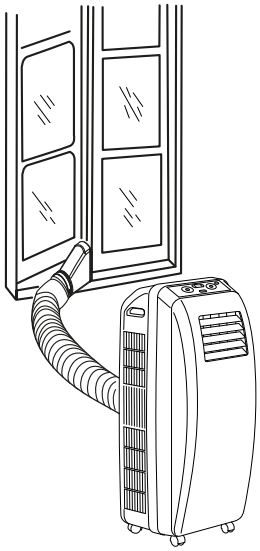

Manejo

Cuadro de mando

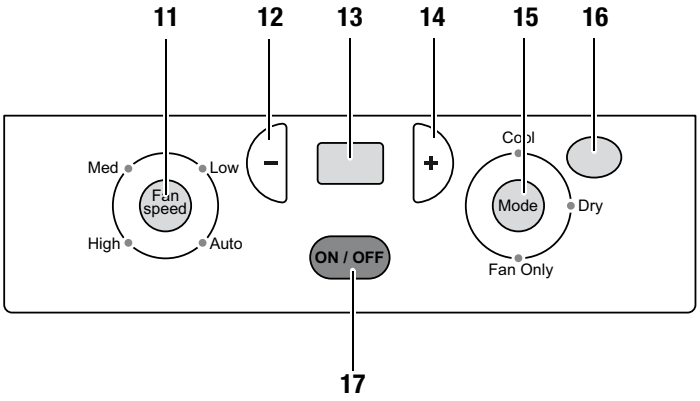

Nº	Función
11	Tecla de velocidad del ventilador: configuración y visionado de los niveles de ventilación: • auto (automático) • low (velocidad baja) • med (velocidad media) • high (velocidad alta) El nivel de ventilación elegido se muestra mediante un LED verde.
12	Tecla Minus Reduce el valor nominal para la temperatura en el modo de funcionamiento REFRIGERACIÓN.
13	Pantalla Muestra el valor nominal configurado para la temperatura en el modo de funcionamiento REFRIGERACIÓN
14	Tecla Plus Incrementa el valor nominal para la temperatura en el modo de funcionamiento REFRIGERACIÓN.
15	Tecla MODE Configuración y visionado del modo de funcionamiento: • REFRIGERACIÓN (*COOL*) • DESHUMIDIFICACIÓN (*DRY*) • VENTILACIÓN (*FAN*) El modo de funcionamiento elegido se muestra mediante un LED verde.
16	Receptor del mando a distancia
17	Tecla ON/OFF Conecta o desconecta el aparato.

Encender el aparato

1. Inserte la clavija de alimentación en una toma de corriente debidamente protegida.
2. Encienda el equipo pulsando la tecla ON/OFF (17).
3. Seleccione el modo de operación deseado pulsando la tecla MODE (15).

Configuración del modo de funcionamiento

- Pulse la tecla MODE (15) para cambiar entre los distintos modos de funcionamiento.
  – REFRIGERACIÓN (*COOL*)
  – DESHUMIDIFICACIÓN (*DRY*)
  – VENTILACIÓN (*FAN*)

Modo de funcionamiento REFRIGERACIÓN *(COOL)*

En el modo de funcionamiento REFRIGERACIÓN el aparato enfría el aire hasta la temperatura nominal configurada.
El rango de valores para la temperatura nominal se sitúa entre 16 °C y 30 °C.
Una vez alcanzada la temperatura nominal el aparato queda en stand by, de modo que mantiene el funcionamiento del ventilador en el nivel elegido previamente pero deja de refrigerar hasta que se vuelve a superar el valor fijado.

1. Pulse la tecla MODE (15) hasta que el LED parpadee en **COOL**.
2. Fije la temperatura nominal mediante las teclas más (14) y menos (12).
   – La temperatura nominal aparece en la pantalla (13).

Modo de funcionamiento DESHUMIDIFICACIÓN *(DRY)*

El aparato cuenta con una función básica de deshumidificación.
En el modo de funcionamiento DESHUMIDIFICACIÓN el aparato extrae la humedad del aire pero no lo refrigera. No se puede configurar una temperatura nominal, de modo que las teclas más (14) y menos (12), así como la pantalla (13) no están activas. En este modo de funcionamiento, el ventilador funciona automáticamente en velocidad baja y no se puede modificar.

1. Pulse la tecla MODE (15) hasta que el LED parpadee en **DRY**.

Modo de funcionamiento VENTILACIÓN (*FAN*)

El aparato hace circular el aire ambiental y no tiene lugar el proceso de refrigeración. No se puede configurar una temperatura nominal, de modo que las teclas más (14) y menos (12), así como la pantalla (13) no están activas.

1. Pulse la tecla MODE (15) hasta que el LED parpadee en **ONLY FAN**.
2. Pulse la tecla FAN SPEED (11) hasta que el LED parpadee en el nivel de ventilación deseado.

Mando a distancia

También se puede manejar el aparato mediante el mando a distancia (9) incluido en el volumen de suministro.

- Cuando está conectado al suministro eléctrico, el aparato se puede controlar tanto mediante el cuadro de mando como mediante el mando a distancia.
- La distancia de alcance del mando es de aproximadamente 8 m.
- Dirija el mando a distancia siempre en dirección al receptor (16) del cuadro de mando.
- Cambie las pilas cuando la pantalla del mando a distancia se ilumine con poca intensidad o ni siquiera se encienda.

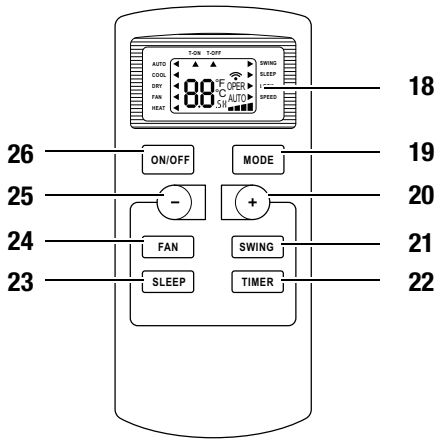

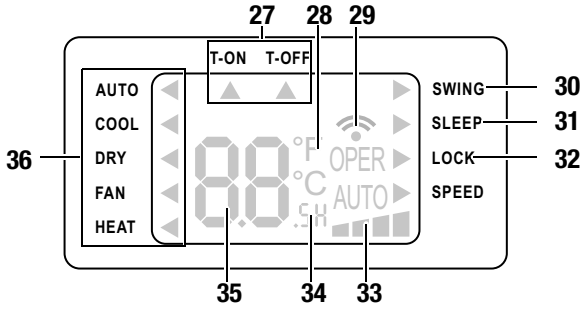

Nº	Denominación	Función
18	Pantalla	Distintos valores y configuraciones del aparato.
19	Tecla MODE	Configuración del modo de funcionamiento • REFRIGERACIÓN • DESHUMIDIFICACIÓN • VENTILACIÓN
20	Tecla Plus	Incrementa el valor nominal para la temperatura en el modo de funcionamiento REFRIGERAR o el número de horas para el temporizador.
21	Tecla SWING	No disponible en este aparato.
22	Tecla TIMER	Con la función de temporizador puede configurar la hora de conexión o desconexión del aparato en intervalos de media hora desde 0,5 a a 24 horas.
23	Tecla SLEEP	Configurar la función de hibernación (sólo para el modo de funcionamiento REFRIGERACIÓN).
24	Tecla FAN	Configurar los niveles de ventilación.
25	Tecla Minus	Reduce el valor nominal para la temperatura en el modo de funcionamiento REFRIGERACIÓN.
26	Tecla ON/OFF	Conecta o desconecta el aparato.
27	T-ON y T-OFF	T-ON: Tiempo de conexión del aparato desconectado activado. T-OFF: Tiempo de desconexión del aparato desconectado activado.
28	Unidad de la temperatura	°C o °F
29	Transmisión	Se ilumina cuando el mando a distancia transmite la señal al aparato.
30	SWING	No disponible en este aparato.
31	SLEEP	Se ilumina cuando está activada la función de hibernación.
32	LOCK	Muestra que se ha activado el bloqueo del teclado (seguro a prueba de niños) del mando a distancia.
33	SPEED	Muestra el nivel del ventilador seleccionado
34	Configuración del temporizador	Parpadea mientras se configura el temporizador.
35	Temperatura/horas	Muestra la temperatura nominal o el número de horas elegido para el funcionamiento con temporizador
36	Modo de funcionamiento (MODE)	Muestra el modo de funcionamiento.

Configuración mediante el mando a distancia

Configurar los niveles de ventilación

- Mediante la tecla FAN (24) del mando a distancia puede seleccionar el nivel de ventilación que desee para los modos de funcionamiento REFRIGERACIÓN y VENTILACIÓN.

Pre-selección del tiempo (temporizador)

El temporizador tiene dos tipos de funciones:

– encendido automático después de un número de horas seleccionado (T-ON).

– apagado automático después de un número de horas seleccionado (T-OFF).

El número de horas que se puede introducir va desde 0,5 hasta 24.

Encendido automático

- El aparato debe estar apagado para programar el tiempo restante hasta el momento de encendido.

1. Presione la tecla TIMER (22) del mando a distancia.
   – La fecha de T-ON (27) parpadea.
2. Pulse la tecla Plus (20) o Minus (25) en un máximo de 5 segundos para configurar el número de horas deseado.
3. Pulse nuevamente la tecla TIMER (22) para guardar la configuración.
   – El indicador T-ON (27) se ilumina.
   – El temporizador para el encendido automático ya está configurado.

Apagado automático

- El aparato debe estar encendido para programar el tiempo restante hasta el momento de apagado.

1. Presione la tecla TIMER (22) del mando a distancia.
   – La fecha de T-OFF (27) parpadea.
2. Pulse la tecla Plus (20) o Minus (25) en un máximo de 5 segundos para configurar el número de horas deseado.
3. Pulse nuevamente la tecla TIMER (22) para guardar la configuración.
   – El indicador T-OFF (27) se ilumina.
   – El temporizador para el apagado automático ya está configurado.

Eliminar temporizador

1. Presione la tecla TIMER (22) del mando a distancia.
   – Se muestra en la pantalla el tiempo restante.
2. Presione de nuevo la tecla Timer (22) en un máximo de 5 segundos para eliminar el temporizador configurado.

Configurar la función de hibernación (SLEEP)

- La función de hibernación sólo se puede configurar para el modo de funcionamiento REFRIGERAR.

1. Presione la tecla SLEEP (23) del mando a distancia.
   – El aparato se encuentra en el modo SLEEP.
   – Hace aumentar la temperatura en un 1 °C tras la primera hora. Después de una hora más, la temperatura nominal se incrementa automáticamente en otro grado. A partir de ese momento, el valor nominal ya no varía y el valor máximo queda fijado en 30 °C.
   – Se mantiene el nivel de ventilación fijado previamente.
2. Pulse nuevamente la tecla SLEEP (23) para desactivar el modo Sleep.
   – El aparato vuelve a funcionar en el modo REFRIGERAR con el valor nominal fijado previamente.

Configurar el bloqueo del teclado del mando a distancia

1. Pulse a la vez las teclas Plus (20) y Minus (25) para activar el bloqueo del teclado (seguro a prueba de niños).
   – El indicador Lock (32) se ilumina.
2. Pulse de nuevo a la vez las teclas Plus (20) y Minus (25) para desactivar el bloqueo del teclado.
   – El indicador Lock (32) se apaga.

Elegir entre °C y °F

- Puede elegir entre °C y °F presionando a la vez las teclas MODE (19) y Minus (25) mientras el aparato esté apagado.

Puesta fuera de servicio

1. Apague el aparato pulsando la tecla ON/OFF (17 ó 26).
2. Desenchufe la clavija de alimentación de la toma de corriente.
3. Limpie el aparato y especialmente el filtro de aire conforme al capítulo Mantenimiento.
4. Deje que desagüe el resto de agua condensada de la carcasa (véase el capítulo Mantenimiento).
5. Almacene el aparato conforme al capítulo Transporte y almacenamiento.

Fallos y averías

El fabricante ha comprobado en repetidas ocasiones el funcionamiento impecable del aparato. No obstante, si se produjera un fallo de funcionamiento compruebe el aparato siguiendo la siguiente lista:

Advertencia:

Espere al menos 3 minutos después de cada trabajo de mantenimiento y reparación. Después ya puede encender de nuevo el aparato.

El aparato no arranca:

- Compruebe la conexión a la red eléctrica (230 V/1~/50 Hz).
- Compruebe que la clavija de alimentación no esté dañada.
- Tenga en cuenta que el aparato sólo se puede utilizar a temperaturas de entre 16 y 35 C.
- Compruebe si en la pantalla (13) se muestra el código de error H8. Vacíe el agua condensada en caso necesario (véase el capítulo Mantenimiento).
- Encargue a Trotec una revisión eléctrica.

El aparato refrigera a un rendimiento muy bajo o nulo:

- Compruebe si está configurado el modo de funcionamiento REFRIGERAR.
- Compruebe si la manguera de salida está colocada correctamente. Si se encuentra doblada o atascada, no se puede conducir el aire hacia el exterior. Asegúrese de que el aire de salida tenga el camino libre al exterior.
- Compruebe que el filtro de aire no esté sucio. Limpie el filtro de aire en caso necesario (véase el capítulo Mantenimiento).
- Revise la distancia mínima entre el aparato y las paredes u objetos. Si fuera necesario, sitúe el aparato en otro lugar más adecuado.
- Compruebe si hay ventanas y/o puertas abiertas en el local. Ciérrelas en caso de que así sea. No obstante, tenga en cuenta que la ventana para la manguera de salida de aire debe mantenerse abierta.
- Revise la temperatura configurada en el aparato. Baje la temperatura configurada en caso de que supere la temperatura ambiental.
- En caso de que su aparato disponga de una conexión a pared es posible que se dé una presión negativa en el local. Para compensar esta presión, abra una puerta o ventana.

El aparato hace ruido o vibra o el agua condesada se derrama:

- Controle que el aparato esté derecho y sobre una superficie plana.
- Asegúrese de que el tapón de la salida de agua condensada esté correctamente colocado y no se encuentre dañado. En caso necesario, póngalo en la posición correspondiente o sustitúyalo por uno no dañado.

El aparato se calienta mucho, hace ruido o pierde potencia:

- Compruebe que las entradas de aire y el filtro de aire no estén sucios. Quite la suciedad exterior.
- Encargue la limpieza del interior de un aparato sucio a una empresa especializada en técnicas de refrigeración y climatización o a Trotec.

El aparato no reacciona al mando a distancia:

- Compruebe si la distancia entre el mando a distancia y el aparato es demasiado grande y acérquese en caso necesario.
- Asegúrese de que no haya obstáculos entre el aparato y el mando a distancia, como por ejemplo muebles o paredes. Asegúrese de mantener el contacto visual entre el aparato y el mando a distancia.

- Compruebe el nivel de carga de las pilas y sustitúyalas por unas nuevas en caso necesario.
- Si se acaban de cambiar las pilas, asegúrese de que se colocaron siguiendo la polarización correcta.

Resumen de códigos de error

En la pantalla (13) pueden aparecer los siguientes códigos de error:

Código de errores	Avería/Causa	Ayuda
H8	Agua condensada	Vaciar el agua condensada
F1	Sensor de temperatura Temperatura ambiental	Contactar con Trotec
F2	Sensor de temperatura interno	Contactar con Trotec
F0	Avería del sistema	1. Apague el aparato y extraiga la clavija de alimentación. Deje el aparato apagado durante al menos 30 minutos. 2. Si aún aparece indicada la avería, contacte con Trotec.
H3	Protección frente a sobrecarga	1. Compruebe la temperatura ambiental y la humedad. La temperatura ambiental debe ser inferior a 35 °C. 2. Compruebe si las aberturas de entrada y salida de aire están libres. 3. Deje el aparato apagado durante al menos 3 minutos. Si no desaparecen los mensajes de sobrecarga, contacte con Trotec.
E8	Sobrecarga	
F4	Sensor de temperatura Temperatura de salida	Contactar con Trotec

Después de la revisión, ¿su aparato no funciona perfectamente?

Envíe el aparato a una empresa especializada en técnicas de refrigeración y climatización o a Trotec para su reparación.

Mantenimiento

Trabajos previos al mantenimiento

- No toque la clavija de alimentación con las manos húmedas o mojadas.
- ¡Desenchufe la clavija de alimentación antes de realizar cualquier trabajo!

Aquellos trabajos de mantenimiento que requieran abrir la carcasa sólo pueden ser realizados por empresas especializadas en técnicas de refrigeración y climatización o por Trotec.

Comprobar visualmente si hay suciedad en el interior del aparato

1. Extraiga el filtro de aire.
2. Alumbre con una linterna el interior de los agujeros del aparato.
3. Si detecta una capa gruesa de polvo, encargue la limpieza del interior del aparato a una empresa especializada en técnicas de refrigeración y climatización o a Trotec.
4. Vuelva a colocar el filtro de aire.

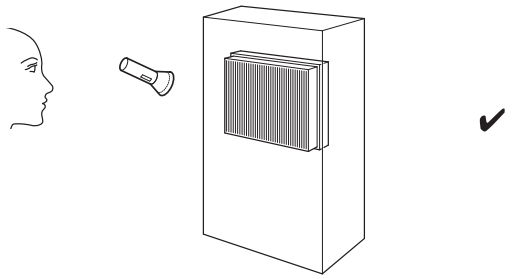

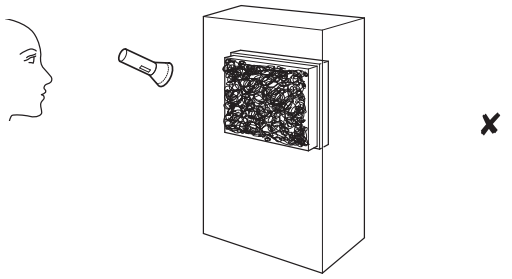

Limpiar la carcasa

Limpie el aparato con un paño húmedo, suave y sin pelusas. Asegúrese de que no entre humedad al interior de la carcasa. No utilice limpiadores abrasivos.

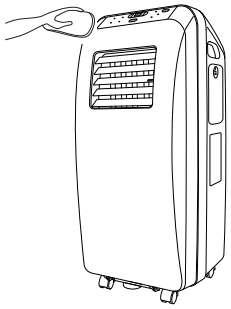

Círculo del refrigerante

- El círculo del refrigerante constituye un sistema cerrado herméticamente que no requiere de mantenimiento y que sólo puede ser revisado o comprobado por empresas especializadas en técnicas de refrigeración y climatización o por Trotec.

Vaciar el agua condensada

Durante los modos de funcionamiento REFRIGERACIÓN y DESHUMIDIFICACIÓN se genera agua condensada que, en su mayor parte, se desagua a través de la salida de aire. Los restos de agua condensada se recogen en la carcasa y deben ser retirados regularmente. Cuando se acumula demasiada agua condensada, el aparato emite una señal acústica (8 pitidos breves). Además, en la pantalla aparece el mensaje *H8*. Cuando el indicador parpadee, deberá vaciar el agua condensada. Para ello proceda de la siguiente manera:

1. Apague el aparato y extraiga la clavija de alimentación.
2. Transporte o haga rodar el aparato con cuidad hacia un lugar adecuado donde poder evacuar el agua condensada (p. ej. un desagüe).
3. Extraiga la manguera de agua condensada del dispositivo de sujeción (véase la figura A.).
4. Retire la tapa de goma de la manguera de agua condensada.
5. Deje salir el agua condensada hasta que la manguera quede totalmente vacía.
6. Vuelva a colocar la tapa de goma sobre la manguera de agua condensada y fíjela de nuevo al dispositivo de sujeción.
   – Asegúrese de que la tapa de goma queda bien encajada para evitar que salga agua del aparato de forma no controlada.
7. Espere al menos 3 minutos antes de reiniciar el aparato.

A.

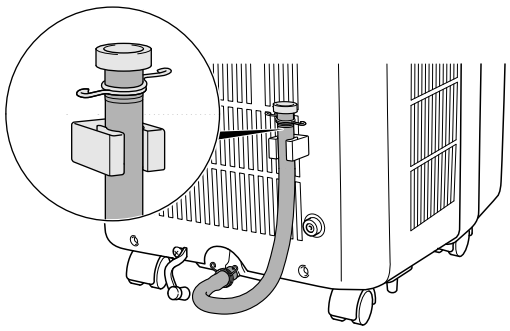

B.

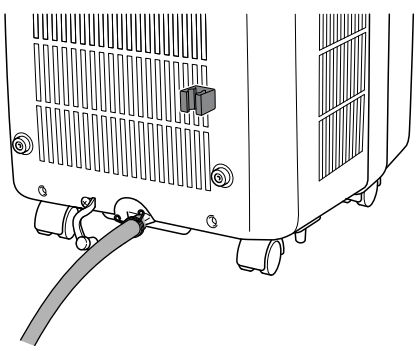

Limpiar el filtro de aire

Se debe limpiar el filtro de aire en cuanto se ensucie. Se dará cuenta de ello, por ejemplo, cuando se reduzca la capacidad de refrigeración del aparato (véase el capítulo Fallos y averías).

¡Atención!

Compruebe que el filtro de aire no esté desgastado ni dañado. Las esquinas y bordes del filtro de aire no pueden estar deformados ni redondeados. ¡Cerciórese antes de volver a colocar el filtro de aire que éste no presente daños y esté seco!

A.

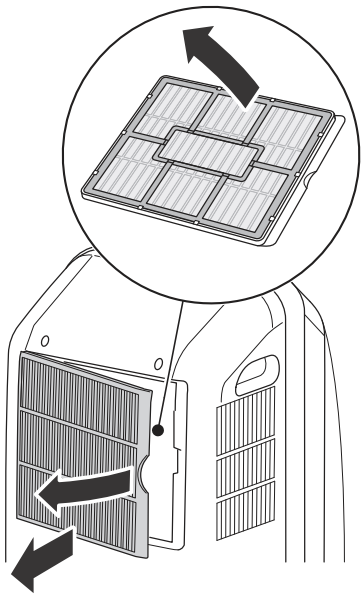

B.

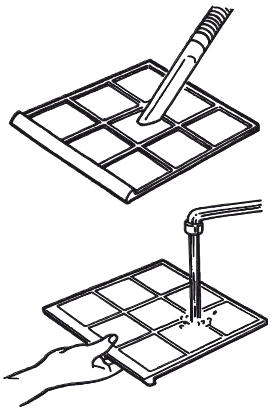

C.



- Coloque el filtro limpio y seco en el orden inverso en el aparato.

Anexo técnico

Datos técnicos

Parámetro	Valor
Modelo	**PAC 2600 E**
Capacidad de refrigeración	2640 W
Capacidad de deshumidificación	0,95 l/h
Temperatura, configurable	16°C a 30°C
Potencia aire, máx.	230 m^3/h
Temporizador, configurable	de 0,5 a 24 h
Conexión eléctrica	230 V / 1~ / 50 Hz
Consumo de potencia, máx.	1010 W
Corriente nominal	4,5 A
Refrigerante	R410A
Cantidad de refrigerante	570 g
Temperatura de trabajo	18 °C a 35 °C
Peso	27 kg
Dimensiones (ancho x alto x largo)	340 x 780 x 394 (mm)
Separación mínima respecto a paredes u objetos	30 cm
Nivel de presión de sonido	máx. 56 dB(A)

Esquema de conexiones

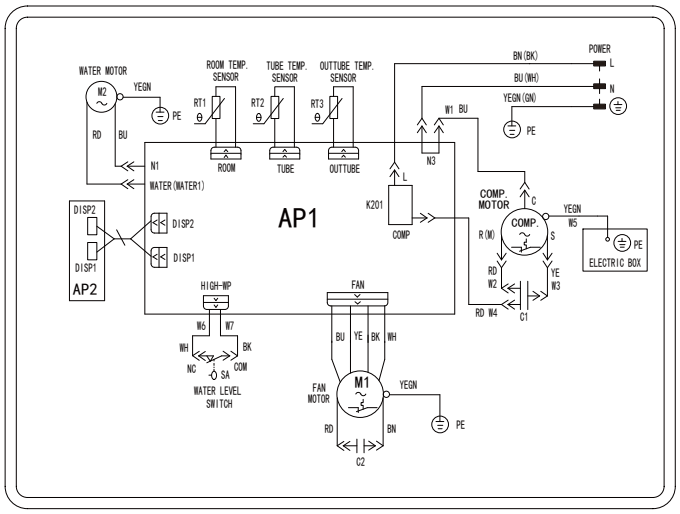

Despiece

¡Advertencia!
Los números de referencia de las piezas de recambio son diferentes a los números de referencia empleados en el manual de instrucciones para los componentes.

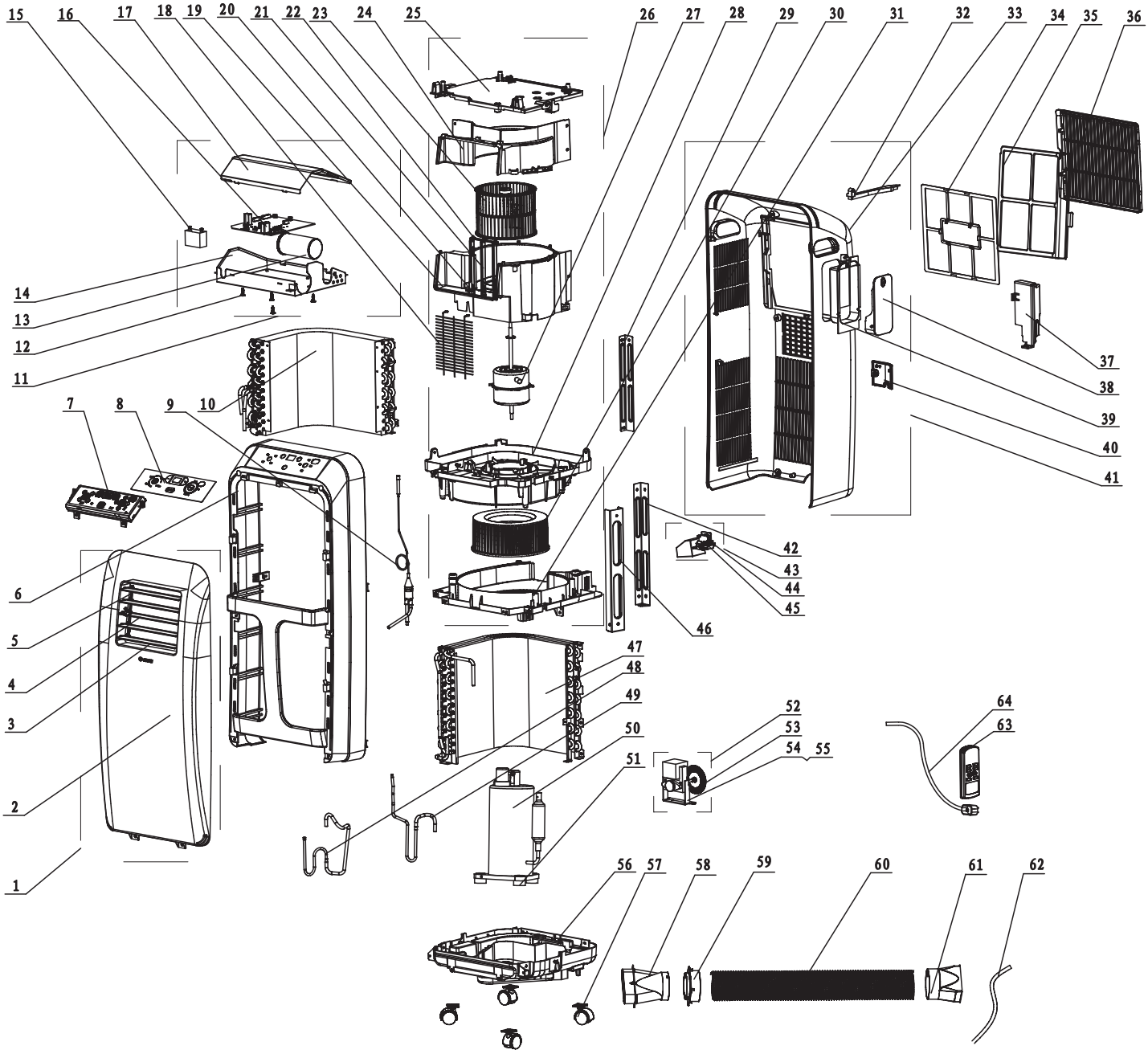

Lista de piezas de recambio

Nº	Pieza de recambio	Nº	Pieza de recambio	Nº	Pieza de recambio
1	Front Panel Assy	23	Centrifugal Fan	45	Water Level Switch
2	Front Panel 2	24	Propeller Housing (upper)	46	Supporting Board 3
3	Guide Louver 7	25	Cover of Propeller Housing	47	Condenser Assy
4	Guide Louver 6	26	Air Flue Assy	48	Discharge Tube Sub-assy
5	Guide Blade Lever 2	27	Fan Motor	49	Inhalation Tube Sub-assy
6	Front Case	28	Motor Holder	50	Compressor and Fittings
7	Display Board	29	Supporting Board 1	51	Compressor Gasket
8	Membrane	30	Centrifugal Fan	52	Motor Sub-assy(Flutter)
9	Capillary Sub-assy	31	Diversion Circle	53	Splash Water Flywheel
10	Evaporator Assy	32	Filter Support	54	Motor holder (Shaded Pole Motor)
11	Electric Box Assy	33	Rear Plate	55	Fan Motor
12	Partition Pole (PC board)	34	Filter Sub-assy 1	56	Chassis
13	Capacitor CBB65	35	Filter Sub-assy 2	57	Castor
14	Electric Box Sub-Assy	36	Front Grill	58	Rear Clip
15	Capacitor CBB61	37	Water Retaining Box	59	Plastic Pipe End
16	Main Board	38	Cover of Remote Control Box	60	PP hose
17	Electric Box Cover	39	Remote Control Box	61	Joint
18	Rear Grill	40	Cable Cross Plate	62	Drainage Hose
19	Propeller Housing (lower)	41	Rear Plate Assy	63	Remote Controller
20	Air Louver 2	42	Supporting Board 2	64	Power cord
21	Air Louver 1	43	Water level switch sub-assy		
22	Swing Lever	44	Water level switch base		

Eliminación de residuos



Los aparatos electrónicos no pueden ser tirados en la basura doméstica sino que deben ser eliminados debidamente conforme a la Directiva 2002/96/CE DEL PARLAMENTO EUROPEO Y DEL CONSEJO de 27 de enero de 2003 sobre residuos de aparatos eléctricos y electrónicos. Se ruega eliminar este aparato una vez concluida su vida útil conforme a las disposiciones legales vigentes.

El aparato funciona con un refrigerante que no es contaminante ni afecta la capa de ozono (véase el capítulo Datos técnicos).
Elimine debidamente el refrigerante que se encuentra en el aparato conforme a las leyes nacionales.

Declaración de conformidad

en el ámbito de aplicación de la Directiva CE de baja tensión 2006/95/CE, Anexo III, Sección B y de la Directiva CE 2004/108/CE sobre compatibilidad electromagnética.
Por la presente declaramos que el aire acondicionado PAC 2600 E ha sido desarrollado, proyectado y fabricado de conformidad con las Directivas CE indicadas.

Normas aplicadas:
EN 55014-1:2006+A1:2009+A2:2011
EN 61000-3-2:2006+A1:2009+A2:2009
EN 61000-3-3:2008
EN 55014-2:1997+A1:2001+A2:2008
EN 60335-1:2002+A11:2004+A1:2004+A12:2006+A2:2006
+A13:2008+A14:2010+A15:2011
EN 60335-2-40:2003+A11:2004+A12:2005+A1:2006+A2:2009
EN 62233:2008

La marca CE se encuentra en la placa de características del aparato.

Fabricante:
Trotec GmbH & Co. KG
Grebbener Straße 7
D-52525 Heinsberg
Teléfono: +49 2452 962-400
Fax: +49 2452 962-200
E-mail: info@trotec.de

Heinsberg, a 08 del 11 del 2014

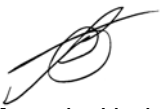

Gerente: Detlef von der Lieck

Trotec GmbH & Co. KG

Grebbener Str. 7
D-52525 Heinsberg

+49 2452 962-400
+49 2452 962-200

info@trotec.com
www.trotec.com