PAC 2016 E

ES

MANUAL DE INSTRUCCIONES
ACONDICIONAR DE AIRE LOCAL

TROTEC

TRT-BA-PAC2016E-TC26TTRT10020-HS-003-ES

Índice

Indicaciones sobre el uso de este manual 2

Seguridad 2

Información sobre el aparato 6

Transporte y almacenamiento 7

Montaje y puesta en funcionamiento 8

Manejo 12

Fallos y averías 17

Mantenimiento 19

Anexo técnico 22

Eliminación de residuos 26

Declaración de conformidad simplificada de la UE 26

Indicaciones sobre el uso de este manual

Símbolos

Peligro
Esta palabra advierte de un peligro con un nivel de riesgo alto que, de no evitarse, puede tener como consecuencia la muerte o lesiones graves.

Advertencia
Esta palabra advierte de un peligro con un nivel de riesgo medio que, de no evitarse, puede tener como consecuencia la muerte o lesiones graves.

Advertencia debido a la tensión eléctrica
Este símbolo indica que existen peligros para la vida y la salud de las personas debido a la tensión eléctrica.

Indicación
Esta palabra hace referencia a informaciones importantes (p. ej. daños materiales) pero no a peligros.

Información
Las indicaciones con este símbolo le ayudan a ejecutar su trabajo de manera rápida y segura.

Tener en cuenta el manual
Las notas con este símbolo indican que debe tenerse en cuenta el manual.

La versión actual de este manual la puede descargar en el siguiente enlace:

PAC 2016 E

https://hub.trotec.com/?id=47712

Seguridad

Lea atentamente estas instrucciones antes de la puesta en marcha/utilización del aparato y consérvelas siempre cerca del lugar de instalación o en el propio aparato!

Advertencia

Lea todas las instrucciones y indicaciones de seguridad.
El incumplimiento de las indicaciones de seguridad y las instrucciones puede provocar descargas eléctricas, incendios y/o lesiones graves.

Conserve todas las indicaciones de seguridad y las instrucciones para futuras consultas.
Este aparato puede ser utilizado por niños a partir de 8 años y superiores, así como por personas con capacidades físicas, sensoriales o mentales reducidas o con falta de experiencia y conocimientos, si están supervisados o han recibido instrucciones sobre el uso seguro del aparato y comprenden los peligros que de ello se derivan.
Los niños no deben jugar con el dispositivo. La limpieza y el mantenimiento por parte del usuario no deben ser realizados por niños sin supervisión.

- No utilice el aparato en habitaciones o zonas con riesgo de explosión ni lo coloque allí.
- No utilice el dispositivo en atmósferas agresivas.
- Coloque el aparato en posición vertical y segura sobre una superficie horizontal y estable.
- Deje que el dispositivo se seque después de limpiarlo con agua. No lo utilice cuando esté mojado.
- No ponga en marcha ni maneje el aparato con las manos húmedas o mojadas.
- No exponga el dispositivo a chorros de agua directos.
- Nunca introduzca objetos o extremidades en el aparato.
- No cubra el dispositivo durante su funcionamiento.
- No se siente sobre el dispositivo.

- El dispositivo no es un juguete. Mantenga a niños y animales alejados.
- Antes de cada uso, compruebe si el dispositivo, sus accesorios y las piezas de conexión presentan posibles daños. No utilice dispositivos ni piezas de dispositivos defectuosos.
- Asegúrese de que todos los cables eléctricos situados fuera del aparato estén protegidos contra daños (p. ej., por animales) estén protegidos. ¡Nunca utilice el aparato si los cables eléctricos o la conexión a la red están dañados!
- La conexión a la red debe cumplir las indicaciones del Anexo técnico.
- Enchufe el cable de alimentación en una toma de corriente protegida correctamente.
- Seleccione las extensiones del cable de alimentación según las especificaciones técnicas. Desenrolle completamente el cable de prolongación. Evite las sobrecargas eléctricas.
- Antes de realizar trabajos de mantenimiento, cuidado o reparación en el aparato, desenchufe el cable de red de la toma de corriente sujetándolo por el enchufe.
- Apague el aparato y retire el cable de red de la toma de corriente si no lo utiliza.
- No utilice nunca el aparato si detecta daños en el enchufe o en el cable de red. Si el cable de red de este aparato se daña, debe ser sustituido por el fabricante, su servicio de atención al cliente o una persona cualificada de forma similar para evitar riesgos. ¡Los cables de red defectuosos suponen un grave peligro para la salud!
- Durante la instalación, observe las distancias mínimas a paredes y objetos, así como las condiciones de almacenamiento y funcionamiento según el Apéndice Técnico.
- Asegúrese de que la entrada y la salida de aire estén despejadas.
- No retire ninguna señal de seguridad, pegatina o etiqueta del aparato. Mantenga todas las señales de seguridad, pegatinas y etiquetas en un estado legible.
- Asegúrese de que el lado de aspiración esté siempre libre de suciedad y objetos sueltos.
- Transporte el aparato exclusivamente en posición vertical y con la bandeja de condensado vacía o con el tubo de desagüe vacío.
- Antes de almacenar o transportar, vacíe el condensado acumulado. No lo beba. ¡Existe peligro para la salud!
- Utilice pilas tipo AAA.
- No inserte pilas recargables en el mando a distancia.
- Nunca cargue pilas que no puedan recargarse.
- No deben utilizarse juntos diferentes tipos de pilas, así como pilas nuevas y usadas.
- Coloque las pilas en el compartimento de las pilas respetando la polaridad correcta.
- Retire las baterías descargadas. Las pilas contienen sustancias peligrosas para el medio ambiente. Deseche las pilas de acuerdo con la legislación nacional (véase el capítulo Eliminación).
- Retire las pilas del mando a distancia si no va a utilizar el aparato durante un periodo de tiempo prolongado.
- ¡Nunca cortocircuite los bornes de las pilas!
- ¡No ingiera las pilas! Si se ingiere una pila, puede causar quemaduras internas graves o cáusticas en un plazo de 2 horas. ¡Las quemaduras cáusticas pueden provocar la muerte!
- Si cree que se ha tragado una pila o ha entrado en el cuerpo de otra forma, acuda inmediatamente a un médico.
- Mantenga las pilas nuevas y usadas, así como un compartimento de pilas abierto, fuera del alcance de los niños.
- Si el compartimento de las pilas no cierra de forma segura, no utilice el aparato con el mando a distancia.

Instrucciones de seguridad para dispositivos con refrigerantes inflamables

Advertencia
No taladre ni queme.

Advertencia
No utilice ningún otro método que no sea el recomendado por el fabricante para acelerar el proceso de descongelación o limpiar el dispositivo.

Advertencia
Todas las personas que trabajen en el circuito refrigerante deben poder presentar un certificado de competencia expedido por un organismo acreditado por la industria que verifique su competencia en la manipulación segura de refrigerantes mediante un procedimiento reconocido en la industria.

- No guarde el dispositivo junto con fuentes de ignición en habitaciones sin ventilar.
- Instale el dispositivo únicamente en habitaciones donde no haya llamas abiertas permanentes (p. ej., un aparato de gas encendido) u otras fuentes de ignición potenciales (p. ej., un calefactor eléctrico encendido).
- Tenga en cuenta que el refrigerante es inodoro.
- Instale el dispositivo únicamente de acuerdo con las normas de instalación nacionales.
- Respete las normativas locales.
- Observen las normativas nacionales sobre instalaciones de gas.
- Instale, utilice y guarde el dispositivo únicamente en una habitación con una superficie superior a 6 m^2.
- Guarde el dispositivo de manera que no pueda sufrir daños mecánicos.
- El R290 es un refrigerante que cumple con la normativa medioambiental europea. Las partes del circuito de refrigeración no deben estar perforadas.
- Respete la carga máxima de refrigerante especificada en los datos técnicos.
- Los trabajos de mantenimiento solo podrán realizarse de acuerdo con las especificaciones del fabricante. Si para los trabajos de mantenimiento y reparación se requiere el apoyo de otras personas, la persona capacitada en el manejo de refrigerantes inflamables deberá supervisar los trabajos constantemente.
- Todo el circuito refrigerante es un sistema hermético que no requiere mantenimiento y solo puede ser revisado o reparado por empresas especializadas en refrigeración y aire acondicionado o por el fabricante.

Uso adecuado

Utilice el dispositivo exclusivamente para enfriar, ventilar y deshumidificar el aire de la habitación en interiores, de acuerdo con los datos técnicos.

Cualquier uso distinto al previsto se considera un uso indebido.

Uso incorrecto razonablemente previsible

- No coloque el aparato sobre una superficie húmeda o inundada.
- No coloque objetos, como p. ej., prendas de vestir, sobre el aparato.
- No utilice el dispositivo en exteriores.
- Nunca sumerja el dispositivo en agua.
- No realice modificaciones constructivas, ni adiciones ni conversiones no autorizadas en el aparato.
- No utilice el dispositivo en las inmediaciones de piscinas, bañeras o duchas.

Cualificación del personal

Las personas que utilicen este dispositivo deben:

- hayan leído y comprendido las instrucciones, en particular el capítulo Seguridad.

Los trabajos de mantenimiento que requieran la apertura de la carcasa, solo deben ser realizados por empresas especializadas en refrigeración y aire acondicionado o por el fabricante.

Símbolos y etiquetas de seguridad en el dispositivo

Indicación
No retire ninguna marca de seguridad, pegatina o etiqueta del dispositivo. Mantenga todas las señales de seguridad, pegatinas y etiquetas en un estado legible.

El dispositivo incluye los siguientes símbolos y etiquetas de seguridad:



Tener en cuenta el manual
Las notas con este símbolo indican que debe tenerse en cuenta el manual.

Tener en cuenta el manual de reparación
Los trabajos de eliminación, mantenimiento y reparación del circuito del refrigerante solo pueden ser realizados conforme a las indicaciones del fabricante por personas debidamente cualificadas para ello. Se puede adquirir el manual de reparación correspondiente previa solicitud al fabricante.

!!! ACHTUNG !!!

1. Vor Inbetriebnahme MIND. 12 STUNDEN aufrecht und still stehen lassen! Das schützt den Kompressor, verlängert die Lebensdauer erheblich und verhindert so einen Verlust der Kühlleistung.
2. Das Klimagerät muss immer BESONDERS VORSICHTIG auf den Boden gestellt werden! Ansonsten können Mikrorisse in der Bodenplatte und der Kondensatwanne entstehen, was dazu führt, dass Kondenswasser auf den Boden tropft.

Für Schäden, die durch unsachgemäßen Gebrauch entstehen, übernehmen wir KEINE GEWÄHRLEISTUNG!

!!! WARNING !!!

1. Before operation, stand upright and rest for MIN 12 HOURS! This protects the compressor, greatly extending its life and preventing loss of cooling performance.
2. The air conditioner must always be placed on the floor with CAUTION! Otherwise, microcracks may form in the bottom plate and the condensate pan, causing condensation to drip onto the floor.

For damages caused by improper use, WARRANTY WILL BE NULL AND VOID!

!!! ATTENTION !!!

1. Avant la mise en service,laisser immobile en position verticale PENDANT AU MOINS 12 HEURES ! Cela protège le compresseur, prolonge sensiblement la durée de vie et évite ainsi une diminution des performances de refroidissement.
2. Le climatiseur doit toujours être posé sur le sol AVEC LES PLUS GRANDES PRÉCAUTIONS ! Sinon, des micro-fissures risquent de se former dans le socle ou le bac de récupération de l'eau de condensation, ce qui entraînerait que cette dernière coule sur le sol.

Toute utilisation incorrecte ou non conforme entraîne L'EXTINCTION DE LA GARANTIE !

Peligros residuales



Peligro

¡Refrigerante natural propano (R290)!

H220 – Gas extremadamente inflamable.
H280 – Contiene gas a presión; puede explotar al calentarse.
P377 – Fuga de gas en llamas: No apagar hasta que la fuga pueda detenerse sin peligro.
P410+P403 – Proteger de la luz solar y guardar en un lugar bien ventilado.



Advertencia debido a la tensión eléctrica

¡Peligro de descarga eléctrica! Si el aparato entra en contacto con agua, ¡existe peligro de descarga eléctrica! ¡No utilizar este aparato en las inmediaciones de una bañera, una ducha o una piscina!



Advertencia debido a la tensión eléctrica

¡Los trabajos en componentes eléctricos solo deben ser realizados por un taller especializado autorizado!



Advertencia debido a la tensión eléctrica

¡Antes de realizar cualquier trabajo en el dispositivo, desenchufe el cable de alimentación de la toma de corriente! No toque el enchufe con las manos húmedas o mojadas.
Desenchufe el cable de red de la toma de corriente, sujetándolo por el enchufe.

Indicación

¡No utilice el dispositivo sin haber insertado un filtro de aire! Sin un filtro de aire, el interior del dispositivo se contaminará gravemente, lo que puede reducir su rendimiento y dañar el dispositivo.

Comportamiento en casos de emergencia

1. Apague el dispositivo.
2. Desconecte el aparato de la red eléctrica extrayendo el enchufe de la toma de corriente. Para ello, sujete el enchufe y no el cable.
3. No vuelva a conectar un aparato defectuoso a la red eléctrica.

Información sobre el aparato

Descripción del aparato

El dispositivo se utiliza para refrigerar habitaciones. Además, filtra y deshumidifica el aire, creando así un ambiente interior agradable.

El dispositivo enfría el aire interior extrayendo el calor. El calor absorbido se libera al exterior a través de la manguera de salida de aire, y el aire enfriado se introduce en la habitación mediante un ventilador.

El condensado gotea del evaporador al condensador caliente, donde se evapora y se transporta al exterior a través de la manguera de aire de escape.

En el modo *Ventilation*, el dispositivo ofrece la opción de hacer circular el aire de la habitación sin enfriarlo.

En el modo de *Deshumidificación* se elimina la humedad del aire de la habitación.

El dispositivo funciona de forma totalmente automática y ofrece una variedad de opciones adicionales, p. ej.: el aparato se puede encender o apagar automáticamente con un retardo mediante la función temporizador.

El manejo del dispositivo se realiza a través del panel de control del dispositivo o mediante el mando a distancia por infrarrojos suministrado.

El dispositivo está diseñado para un uso universal y flexible.

Gracias a sus dimensiones compactas, se puede transportar fácilmente y utilizar en todos los espacios interiores.

El dispositivo tiene protección contra goteo vertical (IPX1).

Representación del aparato

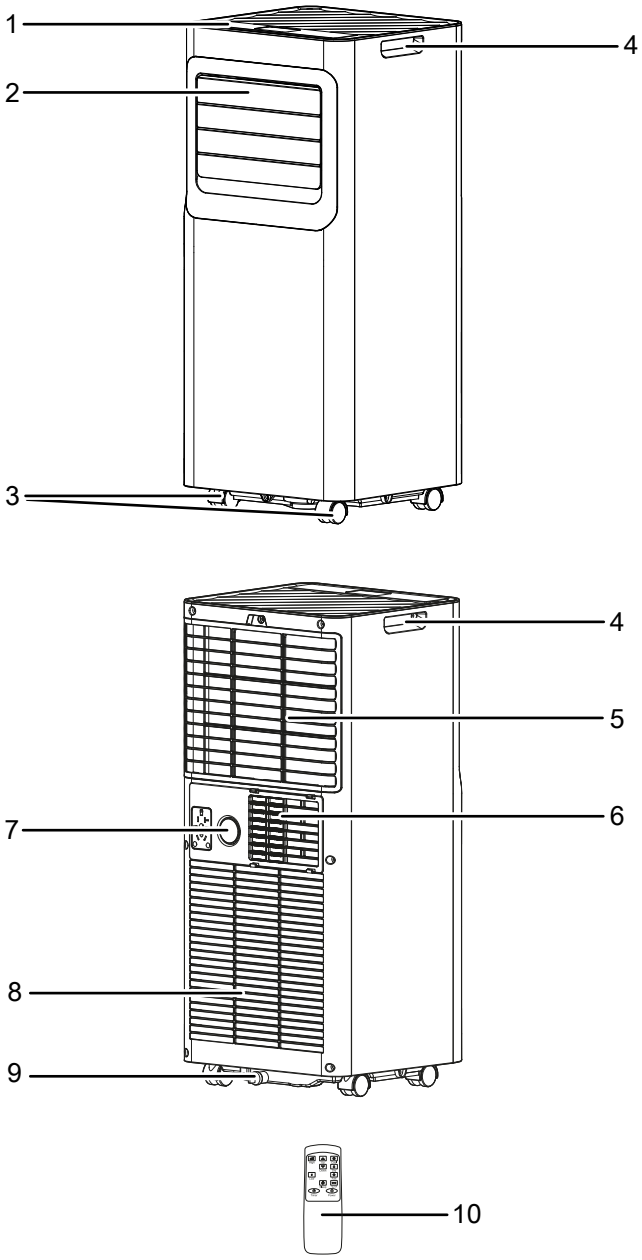

No.	Designación
1	Panel de control
2	Salida de aire con aletas de ventilación ajustables manualmente
3	Rodillos de transporte
4	Mango
5	Entrada de aire con filtro de aire
6	Conexión manguera de escape
7	Conexión de manguera con tapón de goma
8	Entrada de aire
9	Salida de condensado con tapón de goma
10	Mando a distancia

Transporte y almacenamiento

Indicación
Si almacena o transporta el aparato de forma incorrecta, este puede sufrir daños. Tenga en cuenta la información sobre el transporte y el almacenamiento del aparato.

Transporte

Tenga en cuenta que pueden aplicarse normas de transporte adicionales a los aparatos que contengan refrigerante inflamable. La disposición del equipo o el número máximo de piezas del dispositivo que se pueden transportar juntas se determina según las normas de transporte aplicables.

El dispositivo está provisto de ruedas de transporte para un transporte más sencillo .

El dispositivo está provisto de un asa para un transporte más sencillo .

Tenga en cuenta los siguientes avisos **antes** de cada transporte:

- Apague el dispositivo.
- Desconecte el dispositivo de la fuente de alimentación sacando el enchufe de la toma de corriente. Al hacerlo, sujete el enchufe y no el cable.
- Drene el condensado restante del dispositivo.
- No utilice el cable de alimentación como cordón de tracción.
- Desplácele el dispositivo únicamente sobre superficies firmes y niveladas.

Tenga en cuenta los siguientes avisos **después** de cada transporte:

- Coloque el dispositivo en posición vertical después del transporte.
- Deje reposar el aparato durante al menos 12 horas para que el refrigerante se acumule en el compresor. ¡No vuelva a encender el dispositivo durante 12 horas! De lo contrario, el compresor podría dañarse y el dispositivo dejaría de funcionar.

Almacenamiento

Tenga en cuenta los siguientes avisos **antes** de cada almacenamiento:

- Drene el condensado restante del dispositivo.
- Desconecte el aparato de la red eléctrica extrayendo el enchufe de la toma de corriente. Para ello, sujete el enchufe y no el cable.

Cuando no utilice el dispositivo, respete las siguientes condiciones de almacenamiento:

- Guarde el dispositivo únicamente en una habitación con una superficie de más de 6 m^2.
- Guarde el dispositivo únicamente en habitaciones donde no haya llamas permanentemente abiertas (p. ej., un aparato de gas encendido) u otras posibles fuentes de ignición (p. ej., un calefactor eléctrico encendido, superficies calientes).
- Almacene el aparato en un lugar seco y protege de las heladas y el calor.
- Almacene el aparato en posición vertical en un lugar protege del polvo y de la radiación solar directa.
- Proteja el aparato del polvo que pueda penetrar, si es necesario, con una funda.
- No coloque otros dispositivos u objetos sobre el aparato para evitar daños en el mismo.
- Quite las pilas del mando a distancia

Montaje y puesta en funcionamiento

Suministro

- 1 x dispositivo
- 1 x manguera de escape
- 1 x Adaptador de manguera
- 1 x conexión de manguera
- 1 x Manguera de salida de condensado
- 1 x Panel para ventana
- 1 x Juego de fijación para panel de ventana
- 1 x mando a distancia (sin pilas)
- 1 x manual de instrucciones

Desembalaje del aparato

Advertencia

¡Existe riesgo de asfixia para los niños debido almaterial de embalaje! Mantenga las láminasy piezas de embalaje lejos de los niños. Existe peligro de muertepor asfixia.

1. Abra la caja y saque el dispositivo.
2. Retire todo el embalaje del dispositivo.
3. Desenrolle completamente el cable de alimentación. Asegúrese de que el cable de red no esté dañado y no lo dañe al desenrollarlo.

Puesta en funcionamiento

Al instalar el aparato, respete las distancias mínimas a paredes y objetos según el capítulo Datos técnicos.

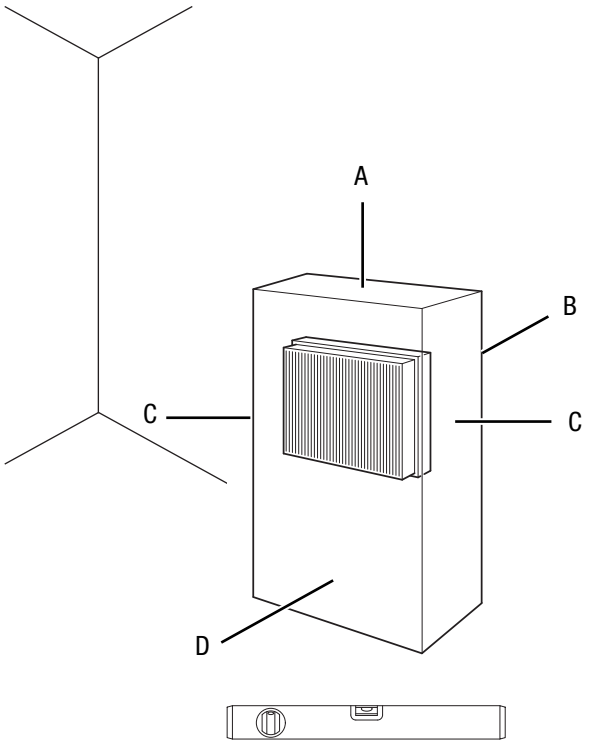

- Antes de reiniciar el dispositivo, compruebe el estado del cable de alimentación. Si tiene alguna duda sobre su estado, llame al servicio de atención al cliente.
- Instale el dispositivo únicamente en habitaciones donde no se puedan acumular eventuales fugas de refrigerante.
- Coloque el aparato en posición vertical y segura sobre una superficie horizontal y estable.
- Evite los puntos de tropiezo al tender el cable de alimentación o cables eléctricos adicionales, especialmente si el dispositivo se instala en el centro de la habitación. Utilice cubrecables.
- Asegúrese de que los alargadores estén completamente desenrollados o recogidos.
- Asegúrese de que las entradas y salidas de aire, así como la conexión para el tubo de escape, estén libres.
- Asegúrese de que las cortinas u otros objetos no obstaculicen el flujo de aire.

Inserte las pilas en el mando a distancia

Indicación

¡No utilice el aparato con pilasrecargables! Tenga en cuenta los datos técnicos durante la puesta en servicio.

Para insertar o sustituir las pilas, proceda de la siguiente manera:

1. Retire la tapa de la batería de la parte trasera del mando a distancia.
2. Inserte dos pilas de tipo AAA en el compartimento correspondiente, asegurándose de que la polaridad sea correcta.
3. Vuelva a colocar la tapa de la batería en el mando a distancia.

Inserte el filtro de aire

Indicación

¡No utilice el dispositivo sin haber insertado un filtro de aire! Sin un filtro de aire, el interior del dispositivo se contaminará gravemente, lo que puede reducir su rendimiento y dañar el dispositivo.

- Antes de encenderlo, asegúrese de que los filtros de aire estén colocados correctamente.

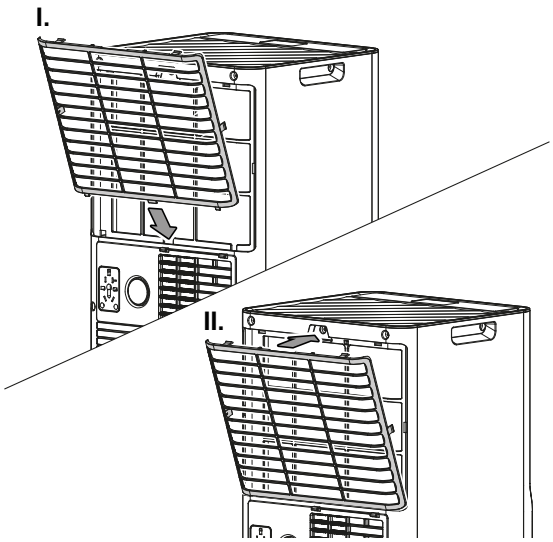

Conecte la manguera de escape

1. Conecte el adaptador de manguera y la pieza de conexión de manguera a cada extremo de la manguera de escape.

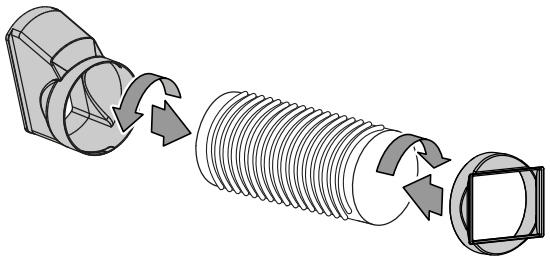

2. Conecte el extremo adecuado de la manguera de escape a la conexión de la manguera de escape (6) del dispositivo.

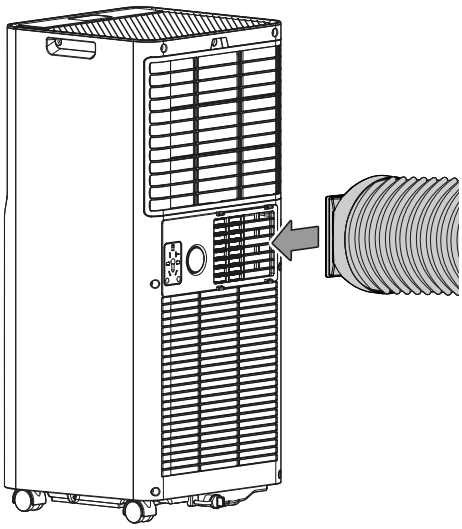

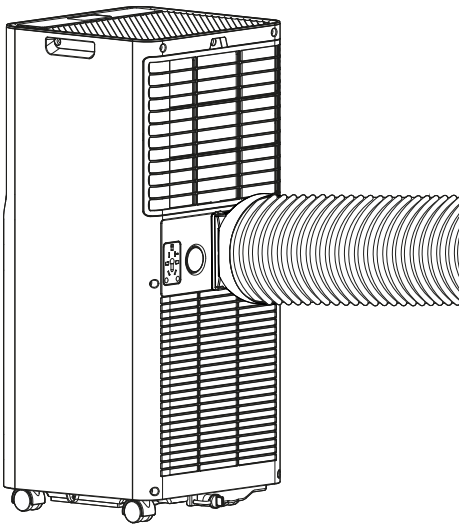

Desviar el aire de escape

- El aire de salida del dispositivo contiene el calor residual de la habitación que se está enfriando. Por este motivo, es recomendable ventilar el aire de escape al exterior.
- El extremo de la manguera de escape se puede pasar por la ventana abierta. Si es necesario, asegure la ventana abierta con los medios adecuados para que el extremo de la manguera de escape no se deslice.
- El extremo de la manguera de escape se puede enganchar en una ventana inclinada. Para ello, recomendamos utilizar un sellador para ventanas (opcional).
- Coloque la manguera de escape con una inclinación ascendente en la dirección del flujo de aire.
- La manguera conectada no debe contener ninguna fuente de ignición.

Ejemplo con tubo de escape:

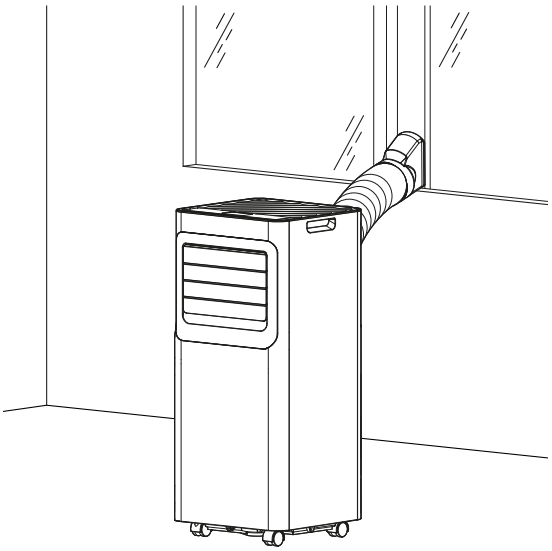

Tenga en cuenta las siguientes indicaciones para la colocación de la manguera de escape:

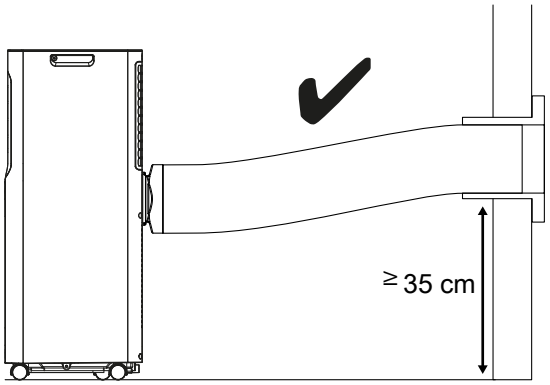

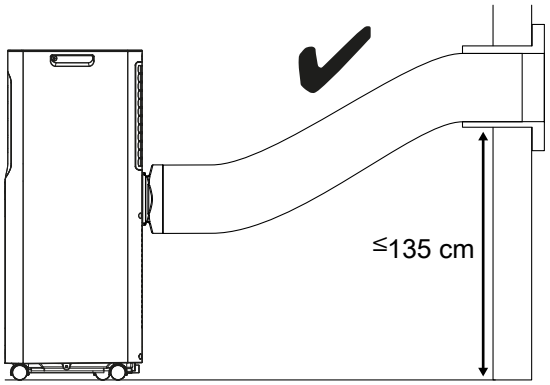

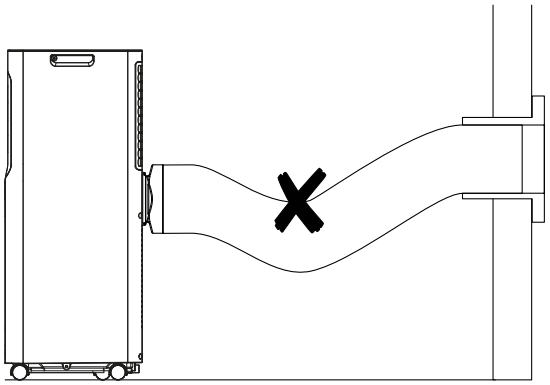

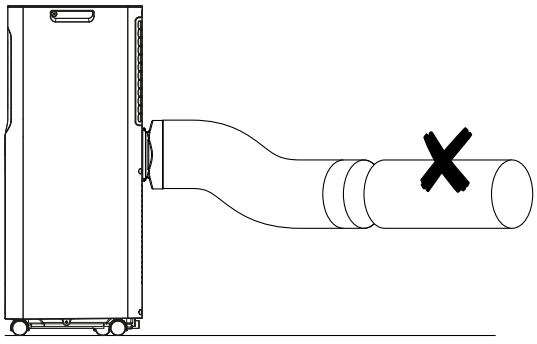

- Evite que la manguera de escape se doble. Los pliegues provocan que se acumule el aire húmedo expulsado, lo que hace que el dispositivo se sobrecaliente y se apague.
- La manguera de escape está especialmente diseñada para adaptarse al dispositivo. No lo sustituya ni lo alargue con otras mangueras. Esto podría provocar un mal funcionamiento del dispositivo.

Abrir las rejillas de ventilación

- Antes de encender el dispositivo, abra las aletas de ventilación horizontales de la salida de aire. Ajuste las aletas de ventilación horizontales y las láminas verticales que se encuentran detrás en la dirección deseada.

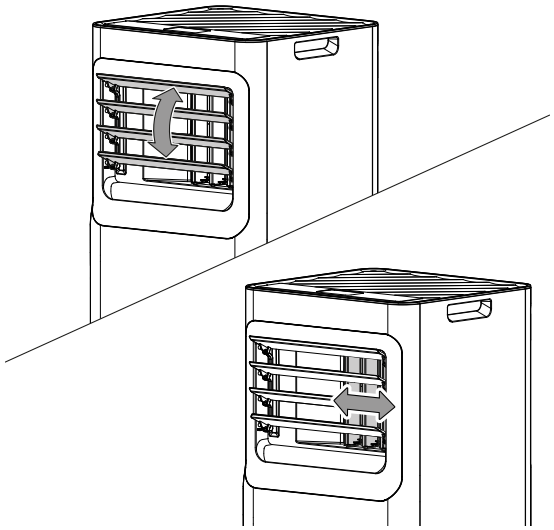

Conecte el cable de alimentación

- Conecte el enchufe de red a una toma de corriente debidamente protegida.

Manejo

- Evite puertas y ventanas abiertas.

Elementos de manejo

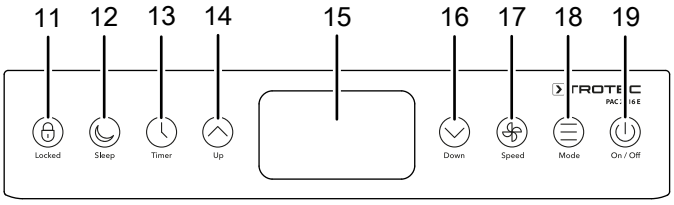

Pantalla

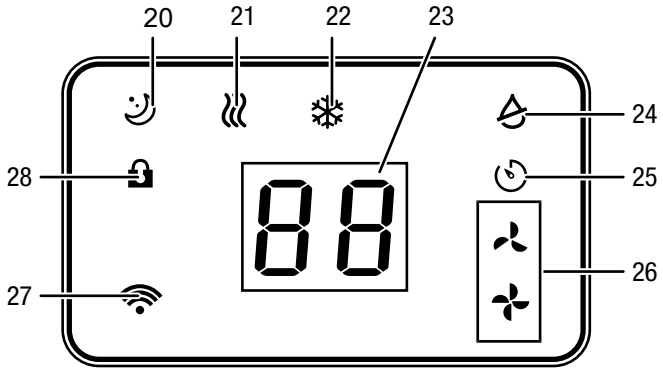

No.	Designación	Significado
11	Botón *Locked*	Activar o desactivar la función de bloqueo
12	Botón *Sleep*	Activar o desactivar el *Modo nocturno*
13	Botón *Timer*	Activar o desactivar las funciones de temporizador
14	Botón *Up*	Aumentar la temperatura objetivo (16 °C a 32 °C) para la refrigeración Aumentar el número de horas (1 hora a 24 horas) durante la programación del temporizador
15	Pantalla	Visualización de diversas funciones del aparato
16	Botón *Down*	Reducir la temperatura objetivo (16 °C a 32 °C) para la refrigeración Reducir el número de horas (1 hora a 24 horas) durante la programación del temporizador reducir
17	Botón *Speed*	Ajustar la velocidad de los ventiladores
18	Botón *Mode*	Seleccionar el modo de funcionamiento: = *Ventilación* = *Refrigeración* = *Deshumidificación*
19	Botón *On/Off*	Encienda el dispositivo o póngalo en modo de espera
20	LED *Modo nocturno*	Se enciende cuando el modo nocturno está activado
21	LED *Ventilación*	Se enciende cuando está activado el modo *Ventilación*
22	LED *Refrigeración*	Se enciende cuando está activado el modo *Refrigeración*
23	Visualización por segmentos	Indicación de la temperatura ambiente actual Indicación de la temperatura objetivo en el modo de *Refrigeración* y en el modo nocturno Indicación del número de horas durante la programación del temporizador Indicación de los códigos de error, véase el capítulo Fallos y averías
24	LED *Deshumidificación*	Se enciende cuando está activado el modo *Deshumidificación*
25	LED *Timer*	Se ilumina cuando el temporizador está activado
26	LED *Velocidad de los ventiladores*	= velocidad baja de los ventiladores = velocidad alta de los ventiladores
27	LED *WiFi*	Se ilumina cuando el WiFi está activado
28	LED *Bloqueo de teclado*	Se enciende cuando el bloqueo de teclas está activado

Mando a distancia

Todos los ajustes del dispositivo se pueden configurar con el mando a distancia incluido en el volumen de suministro.

Información

El mando a distancia entra en modo de espera tras un periodo de inactividad prolongado. Al pulsar el botón *Power* (19) del mando a distancia, se finaliza el modo de espera. El dispositivo adopta automáticamente los ajustes actuales del mando a distancia.

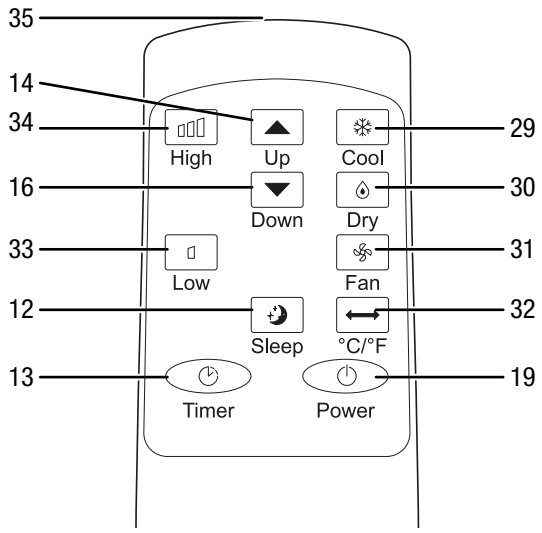

No.	Designación	Significado
12	Botón *Sleep*	Activar o desactivar el *Modo nocturno*
13	Botón *Timer*	Activar o desactivar la Función temporizador
14	Botón *Up*	Aumentar la temperatura objetivo (16 °C a 32 °C) para la refrigeración; Aumentar el número de horas (1 hora a 24 horas) en la programación del temporizador
16	Botón *Down*	Disminuir la temperatura objetivo (16 °C a 32 °C) para la refrigeración; Disminuir el número de horas (1 hora a 24 horas) en la programación del temporizador
19	Botón *Power*	Encender el aparato o ponerlo en modo de espera
29	Botón *Cool*	Activar o desactivar el modo de *Refrigeración*
30	Botón *Dry*	Activar o desactivar la *Deshumidificación*
31	Botón *Fan*	Activar o desactivar la *Ventilación*
32	Botón *°C/°F*	Cambiar la unidad de temperatura entre °C y °F

No.	Designación	Significado
33	Botón *Low*	Ajustar la velocidad baja de los ventiladores
34	Botón *High*	Ajustar la velocidad alta de los ventiladores
35	Transmisor/Receptor Mando a distancia	Comunicación entre el dispositivo y el mando a distancia

Advertencia debido a la tensión eléctrica

¡Riesgo de descarga eléctrica!

El dispositivo solo está protegido contra goteo vertical (IPX1.

No está protegido contra agua pulverizada, salpicada o a chorro.

No utilice el dispositivo en zonas en las que pueda entrar agua en el dispositivo y no lo sumerja nunca en agua.

Información

Se emite un pitido cada vez que se activa un ajuste.

Encienda el dispositivo

1. Una vez que haya configurado el dispositivo para su funcionamiento tal y como se describe en el capítulo «Puesta en marcha» , puede encenderlo.
2. Pulse el botón *On/Off* (19).
   - ⇨ El dispositivo se inicia en el modo de funcionamiento *Ventilación*.
   - ⇨ El LED *Ventilación* se ilumina.
   - ⇨ El LED *Velocidad de los ventiladores* se ilumina.
3. Seleccione el modo de funcionamiento deseado.

Configurar modos de funcionamiento

El dispositivo tiene los siguientes modos de funcionamiento:

- refrigeración
- deshumidificación
- ventilación

Refrigeración

En el modo de funcionamiento *Refrigeración*, la habitación se enfría hasta la temperatura objetivo deseada.

1. Pulse en el panel de control el botón *Mode* (18), hasta que el LED *Refrigeración* (22) se ilumine, o pulse en el mando a distancia el botón *Cool* (29).
   ⇨ El modo de *Refrigeración* está seleccionado.
2. Pulse el botón *Up* (14) o *Down* (16) varias veces para seleccionar la temperatura objetivo deseada. La temperatura se puede ajustar entre 16 °C y 32 °C en incrementos de 1 °C.
   ⇨ La pantalla del segmento (23) muestra brevemente la temperatura objetivo deseada y, a continuación, aparece la temperatura ambiente actual.
   ⇨ Si la temperatura ambiente es inferior a la temperatura establecida, el modo de refrigeración se apaga.
3. Pulse en el panel de control el botón *Speed* (17) o en el mando a distancia el botón *Low* (33) o bien *High* (34), para seleccionar el nivel de ventilación deseado.
   ⇨ El LED de la *Velocidad de los ventiladores* (26) para el nivel de ventilación deseado se ilumina.
4. Ajuste manualmente las rejillas de ventilación de la salida de aire (2) para dirigir el flujo de aire.

Deshumidificación

En el modo de funcionamiento *Deshumidificación*, se reduce la humedad en la habitación.

Información

Durante el modo *Deshumidificación*, la manguera de escape debe estar conectada para que el condensado pueda salir de la habitación que se va a deshumidificar.

1. Pulse en el panel de control el botón *Mode* (18) hasta que el LED *Deshumidificación* (24) se ilumine, o pulse en el mando a distancia el botón *Dry* (30).
   ⇨ El modo de *Deshumidificación* está seleccionado.
   ⇨ La pantalla del segmento (23) muestra la temperatura ambiente actual.
   ⇨ La Ventilación funciona al nivel más bajo. La velocidad del ventilador no se puede ajustar en el modo *Deshumidificación*.

Información

Si el dispositivo se utiliza en un entorno muy húmedo, debe vaciar regularmente el condensado que se acumula (véase Vaciado del condensado).

Conecte la manguera de drenaje de condensado

Si utiliza el dispositivo durante un período de tiempo más prolongado o si no desea vaciar el depósito constantemente, existe la posibilidad de conectar una manguera de drenaje de condensado a la conexión de manguera.

✓ El dispositivo está apagado.

✓ El dispositivo está desconectado de la red eléctrica.

1. Transporte o desplace con cuidado el dispositivo a un lugar adecuado para drenar el condensado (por ejemplo, un desagüe) o coloque un recipiente colector adecuado debajo del desagüe de condensado.
2. Retire el tapón de goma de la conexión de la manguera (7).

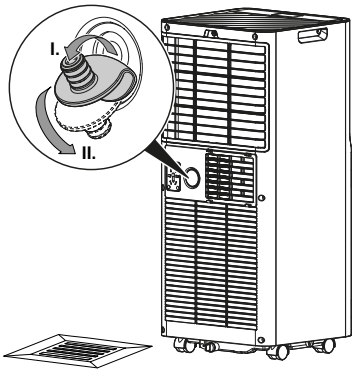

3. Conecte la manguera de desagüe de condensado a la toma de manguera (7).

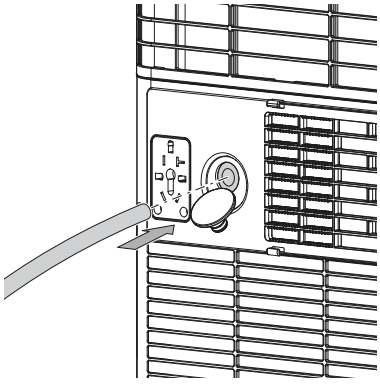

4. Conduzca el otro extremo de la manguera a un desagüe adecuado (por ejemplo, desagüe o un recipiente colector suficientemente grande). La manguera de drenaje de condensado no debe doblarse y no debe superar ninguna pendiente hacia el desagüe, ya que de lo contrario el condensado no podrá salir.

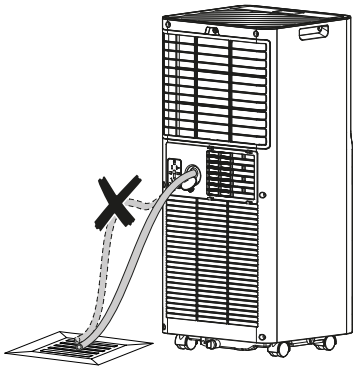

Ventilación

Información
Retire el tubo de escape durante el modo de *Ventilación*

En el modo *Ventilación*, el aire de la habitación circula y no se produce enfriamiento ni deshumidificación.

1. Pulse en el panel de control el botón *Mode* (18) hasta que se ilumine el LED para *Ventilación* (21), o pulse en el mando a distancia el botón *Fan* (31).
   ⇨ Se ha activado el modo *Ventilación*.
   ⇨ La pantalla del segmento (23) muestra la temperatura ambiente actual.
2. Pulse en el panel de control el botón *Speed* (17) o en el mando a distancia el botón *Low* (33) o bien *High* (34), para ajustar la velocidad del ventilador deseada.
   ⇨ El LED de la *Velocidad del ventilador* (26) para el nivel de ventilación seleccionado se ilumina.

Modo nocturno

El modo nocturno tiene los siguientes ajustes:

- La temperatura preestablecida se incrementa en 1 °C después de 1 hora. Después de otra hora, la temperatura preestablecida se incrementa de nuevo en 1 °C.
- La velocidad del ventilador está preestablecida en el nivel más bajo y no se puede cambiar.

Para activar el modo nocturno, proceda de la siguiente manera:

1. Seleccione el modo de funcionamiento *Refrigeración*.
2. Pulse el botón *Sleep* (12).
   ⇨ Se encienden los LED *Refrigeración* (22), *Velocidad de los ventiladores* (26) y el *Modo nocturno* (20).
   ⇨ La pantalla se oscurece.
3. Para desactivar el modo nocturno, vuelva a pulsar el botón *Sleep* (12).
   ⇨ El LED *Modo nocturno* (20) se apaga.
   ⇨ La pantalla se ilumina.
   ⇨ El modo de refrigeración permanece activado.
   ⇨ La velocidad del ventilador puede cambiar a la velocidad del ventilador establecida anteriormente.

Activar y desactivar la función de bloqueo (solo panel de control)

Con la función de bloqueo puede evitar que se utilicen los botones del panel de control. La función no se puede activar en el modo de espera.

Para bloquear el panel de control, proceda de la siguiente manera:

✓ El dispositivo está encendido.

1. Pulse el botón *Locked* (11) durante unos 3 segundos.
   ⇨ El LED *Bloqueo de teclas* (28) se ilumina.
   ⇨ La función de bloqueo está activada.
   ⇨ Los botones del panel de control no se pueden utilizar. El mando a distancia no puede enviar señales al dispositivo.
2. Pulse el botón *Locked* (11) durante unos 3 segundos para desactivar la función.
   ⇨ El LED *Bloqueo de teclas* (28) se apaga.
   ⇨ Los botones del panel de control se pueden volver a utilizar.

Ajustar el temporizador

La función de temporizador enciende o apaga el dispositivo una vez transcurrido el tiempo establecido.

El número de horas del temporizador puede estar entre 1 y 24 horas. El temporizador se puede ajustar en incrementos de 1 hora.

La función se puede configurar en todos los modos de funcionamiento.

✓ **Encendido automático:** El dispositivo está en modo de espera.

✓ **Desconexión automáticao**: El aparato está encendido.

1. Pulse el botón *Timer* (13), hasta que el LED *Timer* (25) se ilumine.
2. Pulse el botón *Up* (14) o bien *Down* (16) varias veces para seleccionar el número de horas deseado hasta el encendido o apagado automático.
   ⇨ La pantalla del segmento (23) muestra el número de horas durante unos 6 segundos.
   ⇨ El temporizador está ajustado al número de horas deseado.
   ⇨ El dispositivo se enciende o apaga tras el tiempo especificado.
   ⇨ El LED *Timer* (25) se ilumina mientras el temporizador está activo.
   ⇨ Si se establece el número de horas 00, se desactiva la función de temporizador.
   ⇨ El encendido/apagado manual del dispositivo desactiva el encendido/apagado automático.

Cambiar la unidad °C / °F (solo mando a distancia)

La temperatura se puede mostrar en la pantalla de segmento (23) en °C o °F.

Proceda de la siguiente manera paracambiar la unidad de temperatura:

1. Pulse el botón *°C/°F* (32).

⇨ La temperatura mostrada se cambia a la otra unidad de medida.

Función de memoria

Tras un corte de corriente durante el funcionamiento, el dispositivo se vuelve a encender automáticamente. Se guardan los ajustes seleccionados para el modo de funcionamiento. Los temporizadores programados no se guardan en el dispositivo.

El compresor puede arrancar con un retraso de 3 minutos, ya que cuenta con una protección interna contra el reinicio inmediato.

Descongelación automática

El evaporador puede congelarse a bajas temperaturas ambientales. A continuación, el dispositivo realizará una descongelación automática.

El compresor se apaga y el ventilador sigue funcionando hasta que finaliza el desescarche. La duración del deshielo puede variar.

No apague el dispositivo durante el deshielo automático. No desconecte el enchufe de la toma de corriente.

Manejo con WiFi
Aplicación Trotec-Assistent



Todos los ajustes pueden realizarse también a través de la aplicación Trotec-Assistent-App . Los ajustes de las Funciones de temporizador a través de la aplicación no se muestran adicionalmente en el panel de control del dispositivo.

Instale la aplicación Trotec-Assistent en el terminal que vaya a utilizar en relación con el dispositivo.

Información
Algunas funciones de la aplicación requieren acceso a su ubicación y una conexión a Internet activa.

La aplicación está disponible en Google Play y en el Apple App Store, así como a través del siguiente enlace:

https://hub.trotec.com/?id=45093

Activar WiFi

Para establecer una conexión WiFi, proceda de la siguiente manera:

✓ El dispositivo está en modo de espera.

1. Descargue la aplicación Trotec Assistent y ábrala en un smartphone.
2. Seleccione *Añadir dispositivo* pulsando el signo + en la parte superior derecha.
3. Seleccione *gran electrodoméstico* y, a continuación, *Aire acondicionado (Wi-Fi)*.
4. Pulse el botón *Timer* (13) en el panel de control del dispositivo durante unos 5 segundos.
   ⇨ El LED *WiFi* (27) parpadea.
   ⇨ El dispositivo está en modo *Quick-Connect*.
5. Siga las instrucciones de la aplicación en el smartphone.
   ⇨ En cuanto el LED *WiFi* (27) se ilumine de forma permanente, se establecerá la conexión. **Información** Si se interrumpe la conexión WiFi, es posible que el dispositivo no se vuelva a conectar automáticamente a la red. En este caso, restablezca la conexión mediante el botón *Speed* (17).

Puesta fuera de servicio

- Apague el dispositivo en el modo de espera pulsandoel botón*On/Off* (19).
- Desconecte el aparato de la red eléctrica extrayendo el enchufe de la toma de corriente. Para ello, sujete el enchufe y no el cable.
- Vacíe la bandeja de condensación si es necesario.
- Si es necesario, retire la manguera de drenaje de condensado y cualquier líquido residual que quede en su interior.
- Limpie el aparato según sea necesario, de acuerdo con el capítulo Mantenimiento.
- Almacene el aparato conforme al capítulo Transporte y almacenamiento.

Fallos y averías

El aparato se probó varias veces durante la producción para garantizar que funcionaba correctamente. Si siguen produciéndose fallos de funcionamiento, compruebe el aparato segúnla siguiente lista.

> **Indicación**
> Espere al menos 3 minutos después de realizar cualquier tarea de mantenimiento y reparación. No vuelva a encender el aparato hasta ese momento.

El dispositivo no se inicia:

- Compruebe la conexión eléctrica.
- Compruebe que el cable de alimentación y el enchufe no estén dañados. Si detecta daños, no intente volver a poner el aparato en funcionamiento. Si el cable de conexión a la red de este aparato está dañado , debe ser sustituido por el fabricante, por su servicio de atención al cliente o por una persona con una cualificación similar , para evitar peligros.
- Compruebe la protección del fusible de la red eléctrica in situ.
- Tenga en cuenta la temperatura de funcionamiento según el capítulo “Apéndice técnico”.
- El depósito de condensado puede estar lleno. Vacíe el depósito de condensado si es necesario. La indicación por segmentos no debe mostrar el código de error Ft.
- En caso de que el aparato no se ponga en marcha, encargue una revisión eléctrica a un establecimiento especializado o al fabricante.

El dispositivo funciona sin capacidad de refrigeración o con una capacidad reducida:

- Compruebe que el modo de funcionamiento esté en *Refrigeración.*
- Verifique la posición de las lamas de ventilación en la salida de aire (2). Las lamas de ventilación en la salida de aire (2) deben estar abiertas lo más posible.
- Compruebe si los filtros de aire están sucios. Limpie o sustituya los filtros de aire según sea necesario.
- Compruebe la distancia mínima con respecto a paredes y objetos. Si es necesario, mueva el dispositivo más hacia el interior de la habitación.
- Compruebe la configuración de temperatura del dispositivo. Reduzca la temperatura ajustada si es superior a la temperatura ambiente.

El dispositivo hace ruido o vibra:

- Compruebe que el dispositivo esté colocado en posición vertical y de forma estable .

Se produce una fuga de condensado:

- Compruebe que el dispositivo no tenga fugas.

El compresor no arranca:

- Compruebe si se ha activado la protección contra sobrecalentamiento del compresor. Desconecte el dispositivo de la fuente de alimentación y deje que se enfríe durante unos 10 minutos antes de volver a conectarlo a la fuente de alimentación.
- El compresor puede arrancar con un retraso de 3 minutos, ya que cuenta con una protección interna contra el reinicio inmediato.

El dispositivo se calienta mucho, hace ruido o pierde rendimiento:

- Compruebe la entrada de aire y el filtro de aire para detectar suciedad. Elimine la suciedad exterior.
- Compruebe el aparato desde el exterior para detectar suciedad (véase el capítulo “Mantenimiento”). Si el interior del aparato está sucio, encargue su limpieza a una empresa especializada en refrigeración y climatización o al fabricante.

El dispositivo no responde al mando a distancia por infrarrojos:

- Compruebe si la distancia del mando a distancia al aparato es demasiado grande y reduzca la distancia si fuera necesario.
- Asegúrese de que no haya obstáculos, como por ejemplo muebles o paredes, entre el aparato y el mando a distancia existentes. Asegúrese de que haya contacto visual entre el aparato y elmando a distancia.

El aparato no funciona correctamente tras las comprobaciones:

Póngase en contacto con el servicio de atención al cliente. En caso necesario, lleve el aparato a reparar a un taller especializado en refrigeración y climatización o al fabricante.

Códigos de error

En el indicador de segmento (23) se pueden mostrar los siguientes mensajes de error:

Código de error	Causa	Solución
E0	PCB- Error de comunicación	Desconecte brevemente el aparato de la red eléctrica. Si el error persiste después de esto, póngase en contacto con el servicio de atención al cliente.
E1	Error en el sensor de temperatura	Desconecte brevemente el aparato de la red eléctrica. Si el error sigue estando presente después, póngase en contacto con el servicio de atención al cliente.
E2	Error en el sensor de temperatura bobina	Desconecte brevemente el aparato de la red eléctrica. En caso de que el error persista después de esta operación, póngase en contacto con el servicio de atención al cliente.
Ft	Recipiente de condensación lleno	Vacíe el recipiente de condensación. Si el fallo sigue presente, póngase en contacto con el servicio de atención al cliente.

Mantenimiento

Intervalos de mantenimiento

Intervalo de mantenimiento y cuidado	antes de cada puesta en marche	según sea necesario	al menos cada 2 semanas	al menos cada 4 semanas	al menos cada 6 meses	al menos una vez al año
Compruebe que no haya suciedad ni objetos extraños en las aberturas de aspiración y de salida; límpielas si es necesario	X			X		
Limpieza exterior		X				X
Inspección visual del interior del dispositivo en busca de suciedad		X				X
Comprobar que el filtro de aire no tiene suciedad ni cuerpos extraños y, si es necesario, limpiarlo o sustituirlo	X		X			
Sustituya el filtro de aire					X	
Comprobar si hay daños	X					
Comprobar los tornillos de fijación		X				X
Funcionamiento de prueba						X
Vaciar la bandeja de condensación y el tubo de desagüe		X				

Protocolo de mantenimiento y cuidado

Tipo de dispositivo: ..... Número de dispositivo: .....

Intervalo de mantenimiento y cuidado	1	2	3	4	5	6	7	8	9	10	11	12	13	14	15	16
Compruebe que no haya suciedad ni objetos extraños en las aberturas de aspiración y de salida; límpielas si es necesario																
Limpieza exterior																
Inspección visual del interior del dispositivo en busca de suciedad																
Comprobar que el filtro de aire no tiene suciedad ni cuerpos extraños y, si es necesario, limpiarlo o sustituirlo																
Sustituya el filtro de aire																
Comprobar los tornillos de fijación																
Funcionamiento de prueba																
Vaciar la bandeja de condensación y el tubo de desagüe																
Comentarios																

1. Fecha: ..... Firma:	2. Fecha: ..... Firma:	3. Fecha: ..... Firma:	4. Fecha: ..... Firma: .....
5. Fecha: ..... Firma:	6. Fecha: ..... Firma:	7. Fecha: ..... Firma:	8. Fecha: ..... Firma: .....
9. Fecha: ..... Firma:	10. Fecha: ..... Firma:	11. Fecha: ..... Firma:	12. Fecha: ..... Firma: .....
13. Fecha: ..... Firma:	14. Fecha: ..... Firma:	15. Fecha: ..... Firma:	16. Fecha: ..... Firma: .....

Actividades antes de comenzar el mantenimiento

Advertencia debido a la tensión eléctrica
No toque el enchufe con las manos húmedaso mojadas.

- Apague el dispositivo.
- Desconecte el aparato de la red eléctrica extrayendo el enchufe de la toma de corriente. Para ello, sujete el enchufe y no el cable.

Advertencia debido a la tensión eléctrica
Las tareas que requieran abrir el dispositivo solo deben ser realizadas por empresas especializadas autorizadas o por el fabricante.

Circuito de refrigerante

Peligro
¡Refrigerante natural propano (R290)!
H220 – Gas extremadamente inflamable.
H280 – Contiene gas a presión; puede explotar al calentarse explosión.
P377 – Incendio de gas que escapa: No extinguir hasta que se pueda eliminar la fuga sin peligro.
P410+P403 – Proteger de la luz solar y guardar en un lugar bien ventilado.

- Todo el circuito refrigerante es un sistema hermético que no requiere mantenimiento y solo puede ser revisado o reparado por empresas especializadas en refrigeración y aire acondicionado o por el fabricante.

Símbolos e indicaciones de seguridad en el aparato

Compruebe regularmente los símbolos e indicaciones de seguridad en el aparato. ¡Renueven las señales de seguridad ilegibles!

Limpiar la carcasa

Limpie la carcasa con un paño húmedo, suave y sin pelusa. Asegúrese de que no entre humedad enla carcasa. Asegúrese de que lahumedad no entre en contacto con los componentes eléctricos. No utilice productos de limpieza agresivos como p. ej. aerosoles de limpieza, disolventes, productos de limpieza que contengan alcohol o productos abrasivos para humedecer el paño.

Comprobar visualmente si hay suciedad en el interior del aparato

1. Retire el filtro de aire.
2. Ilumine las aberturas del dispositivo con una linterna .
3. Compruebe si el interior del dispositivo presenta suciedad
4. Si detecta una capa de polvo densa, pida a una empresa especializada en refrigeración y aire acondicionado o al fabricante que limpie el interior del aparato.
5. Vuelva a insertar el filtro de aire.

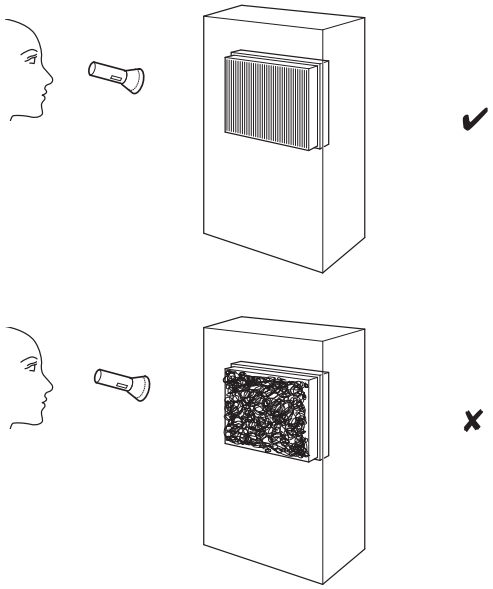

Limpie el filtro de aire

El filtro de aire debe limpiarse tan pronto como se ensucie . Esto se manifiesta, p. ej. debido a un rendimiento reducido (véase el capítulo Fallos y averías).

Advertencia
Asegúrese de que el filtro de aire no esté desgastado ni dañado. Las esquinas y los bordes del filtro de aire no deben estar deformados ni redondeados . Antes de volver a instalar el filtro de aire, asegúrese de que no esté dañado y esté seco.

1. Retire el filtro de aire del dispositivo.

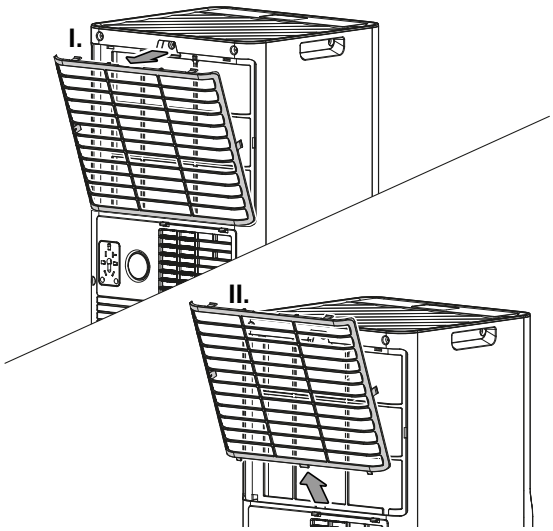

2. Limpie el filtro con un paño suave, sin pelusa y ligeramente humedecido. Si el filtro de aire está muy sucio, límpielo con agua tibia mezclada con un agente limpiador neutro.
3. Deje que el filtro se seque por completo. ¡No introduzca un filtro húmedo en el dispositivo!
4. Vuelva a insertar el filtro de aire en el dispositivo.

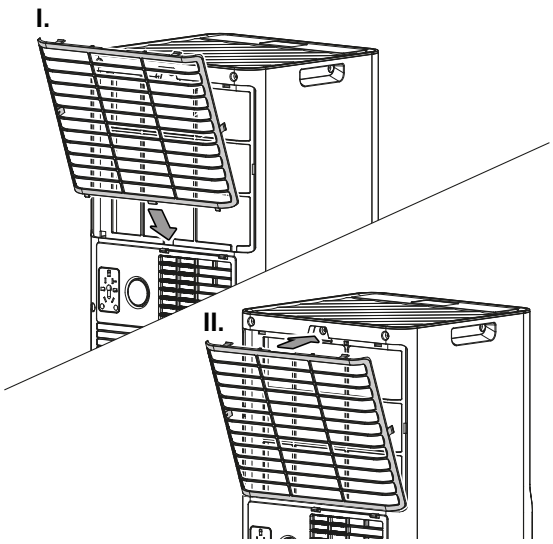

Drenaje del condensado (drenaje manual)

El condensado se produce en el modo de *Refrigeración* y *Deshumidificación,* y la mayor parte se elimina a través del aire de salida.

El condensado restante se acumula en una bandeja de condensación dentro de la carcasa. El condensado debe eliminarse con regularidad.

Si se acumula demasiado condensado, el dispositivo se desconecta y lo indica mediante el código de error *Ft* en la pantalla de segmentos (23).

1. Compruebe si hay un desagüe en el lugar de instalación , o coloque un recipiente colector adecuado debajo del drenaje de condensado.

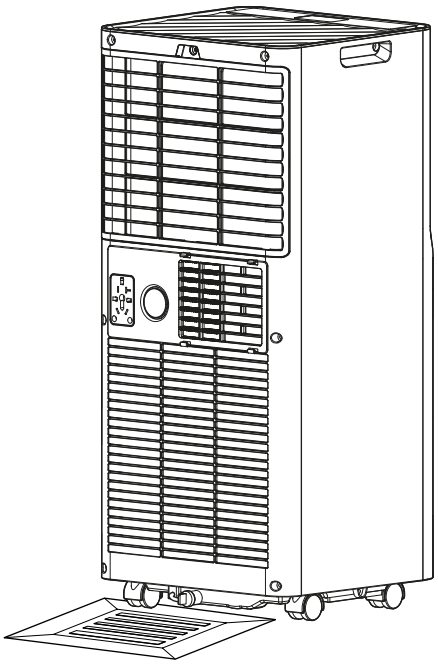

2. Retire el tapón de goma del drenaje de condensado.

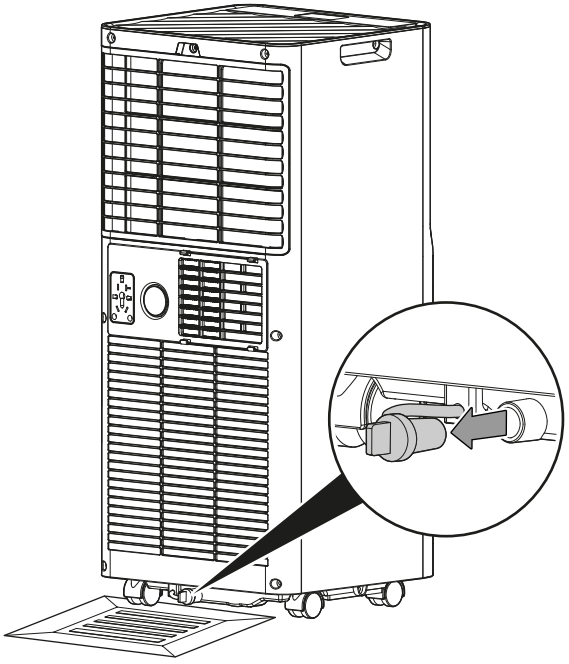

3. Drene el condensado.

4. Vuelva a colocar el tapón de goma en el drenaje de condensado. Asegúrese de que el tapón de goma esté bien colocado, ya que de lo contrario podrían producirse fugas de agua incontroladas.

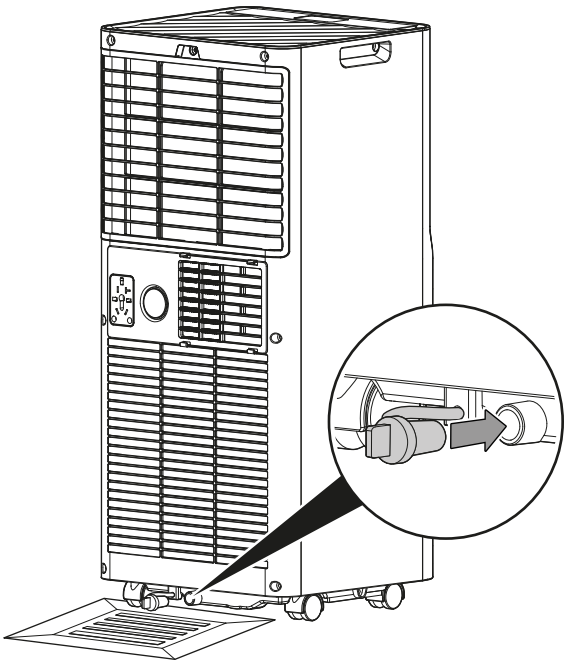

⇨ El código de error *Ft* en la pantalla de segmentos (23) se apaga en cuanto se vacía el condensado.

Trabajos posteriores al mantenimiento

Si desea seguir utilizando el dispositivo:

- Deje reposar el aparato durante al menos 12 horas para que el refrigerante se acumule en el compresor. ¡No vuelva a encender el dispositivo durante 12 horas! De lo contrario, el compresor podría dañarse y el dispositivo dejaría de funcionar.
- Vuelva a conectar el dispositivo enchufando el cable de alimentación en la toma de corriente.

Si no va a utilizar el dispositivo durante un período prolongado:

- Almacene el aparato conforme al capítulo Transporte y almacenamiento.

Anexo técnico

Datos técnicos

Modelo	PAC 2016 E
Potencia frigorífica máx.	2,1 kW
Capacidad de deshumidificación	0,8 l/h
Temperatura de servicio	3 °C hasta 35 °C
Rango de ajuste de la temperatura	16 °C hasta 32 °C
Caudal de aire máx.	290 m_3/h
Conexión a la red	220 V - 240 V / 50 Hz
Corriente nominal	3,4 A
Fusible	AC 250 V, 3,15 A, tipo T
Grado de protección	IPX1
Consumo de energía máx.	780 W
Nivel de presión sonora a 1 m de distancia	53 dB(A)
Refrigerante	R290
Cantidad de refrigerante	115 g
Factor GWP	3
CO_2-Equivalente	0,000345 t
Presión en el lado de aspiración	0,7 MPa
Presión en el lado de salida	3,2 MPa
Presión máxima admisible	3,2 MPa
Dimensiones (Largo x ancho x alto)	282 x 303 x 693 mm
Distancia mínima a paredes y objetos:	
arriba (A):	50 cm
parte trasera (B):	50 cm
lateral (C):	50 cm
frontal (D):	50 cm
Peso	20 kg
Pilas mando a distancia	Tipo LR03 / AAA - 1,5 V (2 unidades)

Esquema eléctrico

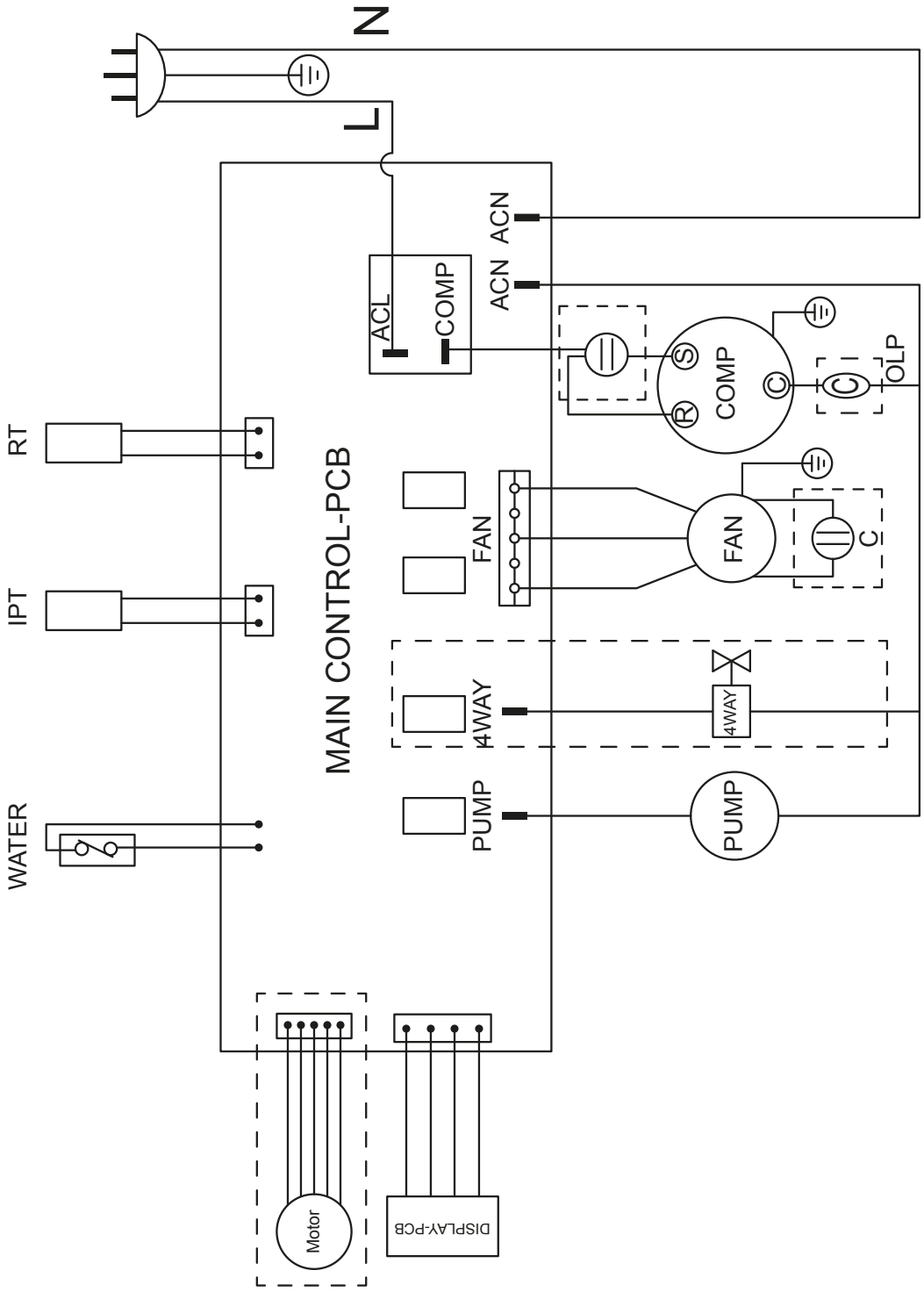

Resumen de piezas de repuesto y lista de piezas de repuesto

Indicación: Los números de posición de las piezas de repuesto difieren de los números de posición de los componentes utilizados en el manual de instrucciones.

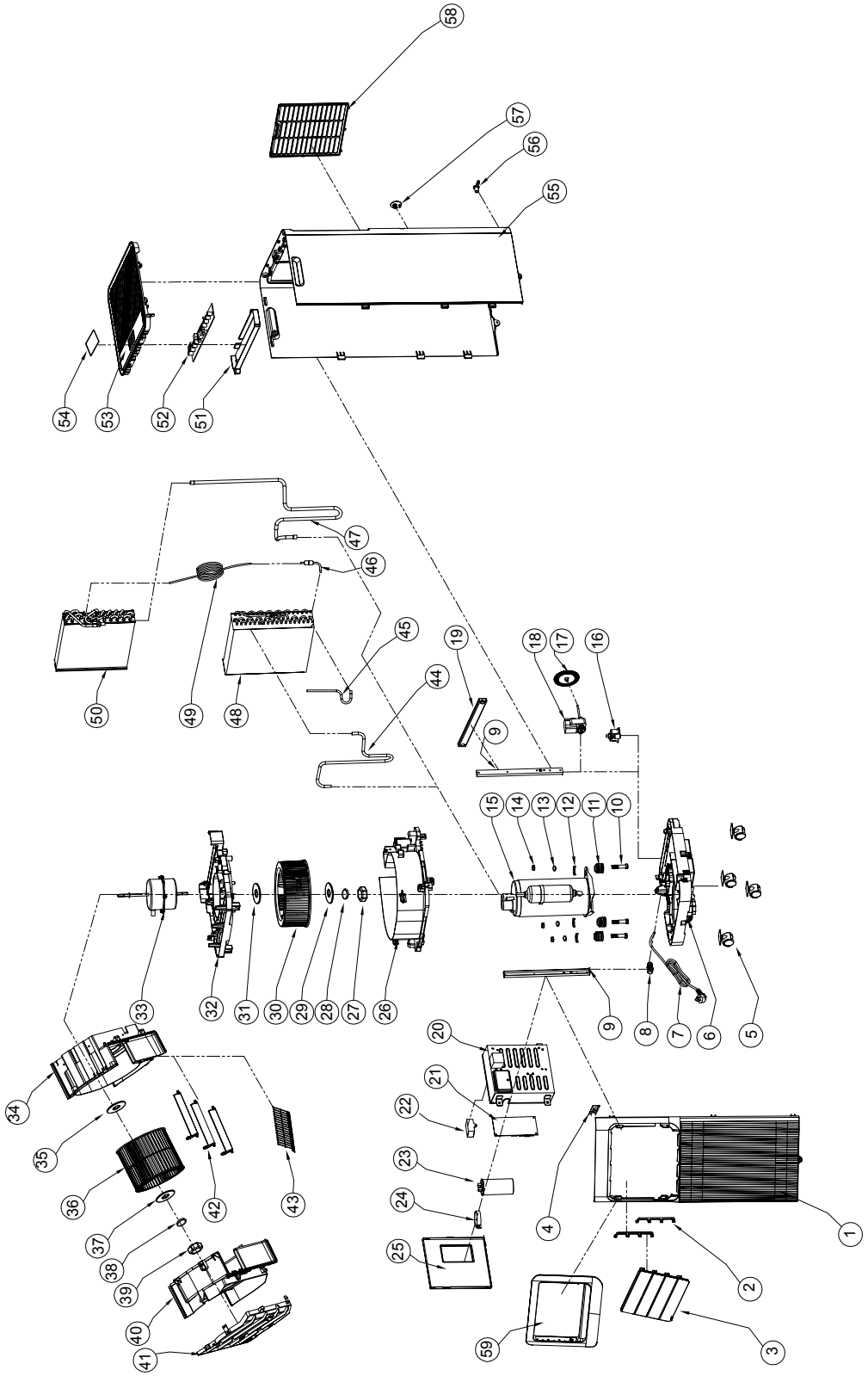

No.	Pieza de repuesto	Cantidad	No.	Pieza de repuesto	Cantidad	No.	Pieza de repuesto	Cantidad
1	Front Shell	1	21	Main PCB	1	41	Upper Wind Duct Cover	1
2	Horizontal Louver Link	2	22	Motor Capacitor	1	42	Vertical Louver	3
3	Horizontal Louver	4	23	Compressor Capacitor	1	43	Wire Mesh	1
4	Remoter Receive Board	1	24	Capacitor Clamp	1	44	High Pressure Pipe	1
5	Caster	4	25	Electric Box Cover	1	45	Refrigerant Charing Pipe	
6	Base Pan	1	26	Down Wind Duct Down Cover	1	46	Filter	1
7	Power Cord	1	27	Nut	1	47	Low Pressure Pipe	1
8	Cable Clamp	1	28	Spring Washer	1	48	Condensor	1
9	Bracket	2	29	Pad	1	49	Capillary	1
10	Compressor Bolt	3	30	Down Fan Wheel	1	50	Evaporator	1
11	Compressor Pad	3	31	Pad	1	51	Display PCB	1
12	Star Washer	3	32	Down Wind Duct Upper Cover	1	52	Control Panel	1
13	Spring Washer	3	33	Motor	1	53	Top Panel	1
14	Nut	3	34	Upper Wind Duct Down Cover	1	54	Sticker	1
15	Compressor	1	35	Pad	1	55	Back Shell	1
16	Floater	1	36	Upper Fan Wheel	1	56	Down Rubber Plug	1
17	Water Fan	1	37	Pad	1	57	Upper Rubber Plug	1
18	Water Motor	1	38	Spring Washer	1	58	Upper Filter Frame	1
19	Support Bar	1	39	Nut	1	59	Front Shell Decorative Ring	1
20	Electric Box	1	40	Upper Wind Duct Upper Cover	1			

Eliminación de residuos

Elimine siempre los materiales de embalaje respetando el medio ambiente y de acuerdo con la normativa local vigente en materia de eliminación de residuos.



El símbolo del contenedor de basura tachado indica que este aparato y sus componentes asociados no deben desecharse con la basura doméstica al final de su vida útil, de conformidad con la Directiva sobre residuos de aparatos eléctricos y electrónicos (2012/19/UE) y la legislación nacional.

Cerca de su empresa hay puntos blancos de recogida de aparatos eléctricos y electrónicos de desecho en los que podrá devolverlos gratuitamente. Las direcciones se pueden obtener en la administración municipal o local. Para conocer otras opciones de devolución en muchos países de la UE, también puede consultar el sitio web https://hub.trotec.com/?id=45090. En caso contrario, póngase en contacto con una empresa de reciclado de aparatos usados autorizada en su país.

Con la recogida selectiva de los aparatos eléctricos y electrónicos de desecho se pretende posibilitar la reutilización, el reciclaje de materiales y otras formas de aprovechamiento de los aparatos de desecho así como evitar las consecuencias negativas para el medio ambiente y la salud de las personas que puede tener la eliminación de sustancias peligrosas que puedan contener los aparatos.



Este símbolo de un contenedor de basura tachado indica que las pilas o baterías no deben desecharse con la basura doméstica al final de su vida útil. Si el aparato contiene pilas o acumuladores que contienen mercurio, cadmio o plomo, el símbolo químico correspondiente (Hg, Cd o Pb) aparece debajo del símbolo del cubo de basura tachado. Para evitar la contaminación del medio ambiente, no deje por descuido pilas ni aparatos eléctricos y electrónicos que contengan pilas en zonas públicas. En la Unión Europea las pilas y baterías recargables deben eliminarse en un punto de recogida designado de acuerdo con el REGLAMENTO (UE) 2023/1542 DEL PARLAMENTO EUROPEO Y DEL CONSEJO de 12 de julio de 2023 relativo a las pilas y baterías y sus residuos. Retire las pilas o baterías recargables y deséchelas por separado de acuerdo con la normativa legal vigente.

Encargue la eliminación adecuada del refrigerante de propano a empresas con la correspondiente certificación conforme a las leyes nacionales (catálogo europeo de tipos de residuo, 160504).

Declaración de conformidad simplificada de la UE

Trotec GmbH declara por la presente que el tipo de equipo radioeléctrico (PAC 2016 E - módulo WiFi) cumple con la Directiva 2014/53/UE. El texto completo de la Declaración de conformidad de la UE está disponible en la siguiente dirección de Internet: https://hub.trotec.com/?id=47712

Trotec GmbH

Grebbener Str. 7
52525 Heinsberg
Germany
+49 2452 962-0
+49 2452 962-200

online@trotec.com
www.trotec.com