PAC 2015 E

ES

INSTRUCCIONES
AIRE ACONDICIONADO LOCAL

TRT-BA-PAC2015E-TC25TRT20077-HS-003-ES

TROTEC

Índice

Indicaciones sobre el uso de este manual 2

Seguridad 2

Información sobre el aparato 6

Transporte y almacenamiento 7

Montaje y puesta en funcionamiento 8

Manejo 11

Fallos y averías 13

Mantenimiento 14

Anexo técnico 18

Eliminación de residuos 22

Indicaciones sobre el uso de este manual

Símbolos



Peligro
Este símbolo indica que existe peligro para la vida y la salud de las personas debido a gas con altamente inflamable.



Advertencia
Esta palabra advierte de un peligro con un nivel de riesgo medio que, de no evitarse, puede tener como consecuencia la muerte o lesiones graves.



Advertencia debido a la tensión eléctrica
Este símbolo indica que existen peligros para la vida y la salud de las personas debido a la tensión eléctrica.

Indicación
Esta palabra hace referencia a informaciones importantes (p. ej. daños materiales) pero no a peligros.



Información
Las indicaciones con este símbolo le ayudan a ejecutar su trabajo de manera rápida y segura.



Tener en cuenta el manual
Las notas con este símbolo indican que debe tenerse en cuenta el manual.

La versión actual de este manual se puede descargar en el siguiente enlace:

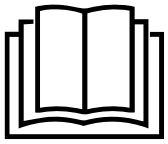

PAC 2015 E



https://hub.trotec.com/?id=47581

Seguridad

¡Lea detenidamente este manual de instrucciones antes de poner en funcionamiento o usar este aparato y manténgalo siempre a su alcance en el lugar de montaje o cerca del aparato!



Advertencia
Lea todas las indicaciones de seguridad e instrucciones.
El incumplimiento de las indicaciones de seguridad o las instrucciones puede provocar descargas eléctricas, incendios y/o lesiones graves.
Conserve las indicaciones de seguridad e instrucciones para el futuro.
Este aparato puede se utilizado por niños a partir de 8 años y mayores, así como por personas con facultades físicas, sensoriales o mentales restringidas, o con falta de experiencia y conocimientos, si lo hacen bajo supervisión o si han sido instruidos en relación con el uso seguro del aparato y los peligros resultantes de ello.
Los niños no pueden jugar con el aparato. La limpieza y el mantenimiento a cargo del usuario no pueden ser realizados por niños sin supervisión.

- No ponga en marcha ni coloque el aparato en estancias o espacios cerrados potencialmente explosivos.
- No ponga el aparato en funcionamiento en atmósferas agresivas.
- Coloque el aparato vertical y firme sobre una superficie horizontal y estable.
- Espere, después de una limpieza húmeda, a que el aparato se seque. No lo ponga en marcha mojado.
- No maneje ni accione el aparato si tiene las manos húmedas o mojadas.
- No permita que caiga agua directamente sobre el aparato.
- No introduzca nunca objetos o alguna parte de su cuerpo dentro del aparato.
- No tape el aparato durante su funcionamiento.
- No se siente sobre el aparato.

- No se trata de un juguete. Mantenga a los niños y los animales lejos del aparato.
- Compruebe, cada vez que vaya a usar el aparato, los posibles daños en los accesorios y las piezas de conexión. No use aparatos o partes de ellos que estén dañados.
- Asegúrese de que todos los cables eléctricos que se encuentran fuera del aparato estén protegidos de cualquier tipo de daño (p.ej. daños causados por animales). ¡No utilice nunca el aparato si detecta daños en los cables eléctricos o la conexión a la red eléctrica!
- La conexión a la red eléctrica debe cumplir las indicaciones especificadas en el Anexo técnico.
- Inserte la clavija de alimentación en una toma de corriente debidamente protegida.
- Seleccione los alargadores del cable de alimentación tomando en consideración los datos técnicos. Desenrolle completamente el cable alargador. Evite una sobrecarga eléctrica.
- Antes de realizar trabajos de mantenimiento, conservación o reparación del aparato desenchufe el cable de alimentación de la toma de corriente cogiéndolo por la clavija.
- En caso de que no vaya a utilizar el aparato apáguelo y desenchufe el cable de alimentación de la toma de corriente.
- No use nunca el aparato si detecta daños en la clavija o en el cable de alimentación.
  Si el cable de alimentación de este aparato sufre daños tiene que ser sustituido por el fabricante o su servicio de atención al cliente, o por una persona con una cualificación similar, con el fin de evitar riesgos.
  ¡Los cables de alimentación defectuosos suponen un grave peligro para la salud!
- Al realizar la colocación, considere la distancia mínima respecto a las paredes y objetos, así como las condiciones de almacenamiento y servicio conforme al Anexo técnico.
- Asegúrese de que la entrada y la salida de aire están libres.
- No retire del aparato ninguna señal de seguridad, pegatina o etiqueta. Asegúrese de que todas las señales de seguridad, pegatinas y etiquetas se mantienen siempre legibles.
- Asegúrese de que el lado de aspiración siempre esté libre de suciedad y objetos sueltos.
- Transporte el aparato exclusivamente en posición vertical y con la bandeja de agua condensada y/o la manguera de descarga vacías.
- Antes del almacenamiento o el transporte vacíe el agua condensada acumulada. No la beba. ¡Riesgo para la salud!
- Use pilas del tipo AAA.
- No inserte pilas recargables en el mando a distancia.
- No cargue nunca pilas que no sean recargables.
- No se deben utilizar juntos diferentes tipos de pilas ni pilas nuevas y usadas.
- Coloque las pilas en el compartimento de las pilas atendiendo a la polaridad correcta.
- Retire las pilas descargadas. Las pilas contienen sustancias peligrosas para el medio ambiente. Elimine las pilas de acuerdo con la legislación nacional (véase el capítulo Eliminación).
- Retire las pilas del mando a distancia si no va a utilizar el aparato durante un largo periodo de tiempo.
- ¡No cortocircuite nunca los bornes de conexión de las pilas!
- ¡No ingiera pilas! ¡La ingestión de una pila puede provocar graves quemaduras internas en 2 horas! ¡Las quemaduras pueden provocar la muerte!
- Si cree que se ha ingerido una pila o que ha entrado en el cuerpo de otro modo, ¡acuda inmediatamente a un médico!
- Mantenga las pilas nuevas y usadas, así como el compartimento de las pilas abierto, fuera del alcance de los niños.
- Si el compartimento de las pilas no cierra de forma segura, deje de utilizar el aparato a través del mando a distancia.

Indicaciones de seguridad para aparatos con refrigerantes inflamables

Advertencia
No taladrar ni quemar.

Advertencia
No use para acelerar el proceso de descongelación o para limpiar el aparato otros medios que los recomendados por el fabricante.

Advertencia
Toda persona que trabaje en el circuito del refrigerante debe disponer de un certificado de habilitación de una oficina acreditada para la industria que demuestre su competencia para el manejo seguro del refrigerante conforme a un procedimiento reconocido por la industria.

- Coloque el aparato únicamente en habitaciones en las que no haya llamas abiertas permanentes (p. ej. un aparato de gas encendido) u otras fuentes potenciales de ignición (p. ej. un calefactor eléctrico encendido).
- Tenga en cuenta que el refrigerante es inodoro.
- Instale el aparato solo de conformidad con las disposiciones de instalación nacionales.
- Tenga en cuenta las disposiciones locales.

- Respete la normativa nacional sobre instalaciones de gas.
- Instale, maneje y almacene el aparato exclusivamente en espacios con más de 7 m^2 de superficie.
- No guarde nunca el aparato de modo que pueda sufrir daños mecánicos.
- El R290 es un refrigerante conforme con las disposiciones europeas relativas al medio ambiente. Está prohibido perforar las piezas del circuito refrigerante.
- Respete la cantidad máxima de llenado de refrigerante especificada en los datos técnicos.
- Los trabajos de servicio técnico solo pueden ser realizados conforme a las indicaciones del fabricante. Si para la realización de trabajos de mantenimiento y reparación fuera necesario el apoyo de otra persona, estos deben ser supervisados continuamente por una persona formada en la manipulación de refrigerantes inflamables.
- El círculo del refrigerante constituye un sistema cerrado herméticamente que no requiere de mantenimiento y que sólo puede ser revisado o comprobado por empresas especializadas en técnicas de refrigeración y climatización o por el fabricante.

Uso adecuado

Use el aparato exclusivamente para refrigerar, ventilar y deshumidificar el aire ambiental de espacios cerrados respetando los datos técnicos.

Cualquier uso distinto al uso adecuado se considera un uso incorrecto.

Uso incorrecto razonablemente previsible

- No coloque el aparato sobre una superficie mojada o inundada.
- No coloque encima del aparato objetos, como p.ej. ropa.
- No use el aparato al aire libre.
- No introduzca nunca el aparato debajo del agua.
- No realice por su cuenta ninguna modificación estructural, ampliaciones o reformas en el aparato.
- No utilice el aparato en las proximidades de piscinas, bañeras o duchas.

Cualificación del personal

Las personas que usen este aparato deben:

- haber leído y comprendido el manual y en especial el capítulo Seguridad.

Aquellos trabajos de mantenimiento que requieran abrir la carcasa sólo pueden ser realizados por empresas especializadas en técnicas de refrigeración y climatización o por el fabricante.

Señales de seguridad y placas en el aparato

Indicación

No retire del aparato ninguna señal de seguridad, pegatina o etiqueta. Asegúrese de que todas las señales de seguridad, pegatinas y etiquetas se mantienen siempre legibles.

El aparato tiene colocadas las siguientes señales de seguridad y placas:

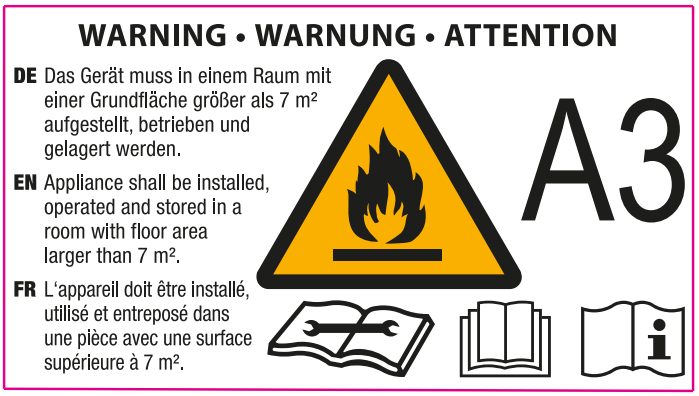

Tener en cuenta el manual

Este símbolo le indica que debe tener en cuenta el manual de servicio.

Tener en cuenta el manual de reparación

Los trabajos de eliminación, mantenimiento y reparación del circuito del refrigerante solo pueden ser realizados conforme a las indicaciones del fabricante por personas debidamente cualificadas para ello. Se puede adquirir el manual de reparación correspondiente previa solicitud al fabricante.

!!! ACHTUNG !!!

1. Vor Inbetriebnahme MIND. 12 STUNDEN aufrecht und still stehen lassen! Das schützt den Kompressor, verlängert die Lebensdauer erheblich und verhindert so einen Verlust der Kühlleistung.
2. Das Klimagerät muss immer BESONDERS VORSICHTIG auf den Boden gestellt werden! Ansonsten können Mikrorisse in der Bodenplatte und der Kondensatwanne entstehen, was dazu führt, dass Kondenswasser auf den Boden tropft.

Für Schäden, die durch unsachgemäßen Gebrauch entstehen, übernehmen wir KEINE GEWÄHRLEISTUNG!

!!! WARNING !!!

1. Before operation, stand upright and rest for MIN 12 HOURS! This protects the compressor, greatly extending its life and preventing loss of cooling performance.
2. The air conditioner must always be placed on the floor with CAUTION! Otherwise, microcracks may form in the bottom plate and the condensate pan, causing condensation to drip onto the floor.

For damages caused by improper use, WARRANTY WILL BE NULL AND VOID!

!!! ATTENTION !!!

1. Avant la mise en service,laisser immobile en position verticale PENDANT AU MOINS 12 HEURES ! Cela protège le compresseur, prolonge sensiblement la durée de vie et évite ainsi une diminution des performances de refroidissement.
2. Le climatiseur doit toujours être posé sur le sol AVEC LES PLUS GRANDES PRÉCAUTIONS ! Sinon, des micro-fissures risquent de se former dans le socle ou le bac de récupération de l'eau de condensation, ce qui entraînerait que cette dernière coule sur le sol.

Toute utilisation incorrecte ou non conforme entraîne L'EXTINCTION DE LA GARANTIE !

Peligros residuales



Peligro

¡Refrigerante natural de propano (R290)!

H220 – Gas extremadamente inflamable.
H280 – Contiene gas a presión; peligro de explosión en caso de calentamiento.
P377 – Fuga de gas en llamas: No apagar hasta que la fuga pueda detenerse sin peligro.
P410+P403 – proteger de la radiación solar en un lugar bien ventilado.



Advertencia debido a la tensión eléctrica

¡Peligro debido a descarga eléctrica!
Si el aparato entra en contacto con el agua, existe riesgo de sufrir una descarga eléctrica.
¡No utilice este aparato en el entorno inmediato de bañeras, duchas o piscinas!



Advertencia debido a la tensión eléctrica

¡Los trabajos en componentes eléctricos pueden ser realizados por una empresa especializada autorizada!



Advertencia debido a la tensión eléctrica

Antes de realizar cualquier trabajo en el aparato quite la clavija de alimentación de la toma de corriente.
No toque la clavija de alimentación con las manos húmedas o mojadas.
Retire el cable de alimentación de la toma de corriente tirando de él por la clavija.



Advertencia debido a la tensión eléctrica

¡Peligro debido a descarga eléctrica!
El aparato no está protegido contra el agua.
¡Existe peligro de que se produzca una descarga eléctrica!
¡No utilice nunca el aparato en zonas en las que pueda entrar agua que gotee, salpique o corra, ni lo sumerja en agua!

Indicación

¡No ponga el aparato en funcionamiento sin colocar los filtros de aire! Sin filtros de aire el interior del aparato se ensuciará, lo cual reduce la capacidad y daña el aparato.

Comportamiento en casos de emergencia

1. Desconecte el aparato.
2. Desconecte el aparato de la red eléctrica sacando el enchufe de la toma de corriente. Sujete el enchufe y no el cable.
3. No vuelva a conectar a la electricidad un aparato que esté roto.

Información sobre el aparato

Descripción del aparato

El aparato se utiliza para la refrigeración de espacios interiores. pero además filtra y deshumidifica el aire para así crear un ambiente agradable.

Enfría el aire ambiental absorbiendo el calor contenido en el mismo. Así, el calor extraído se deriva al exterior mediante una manguera de salida de aire y el aire enfriado se devuelve al local de uso a través de un ventilador.

El agua condensada que se ha generado gotea desde el evaporador sobre el licuador caliente, donde se evapora para finalmente ser transportada al exterior a través de la manguera de salida de aire.

En el modo de funcionamiento *Ventilación* este aparato ofrece la posibilidad de hacer que el aire circule sin enfriarlo.

En el modo de funcionamiento *Deshumidificación* extrae la humedad presente en el aire ambiental.

El aparato funciona de manera totalmente automática y ofrece gran variedad de opciones, como por ejemplo la función de temporizador mediante la cual se puede configurar previamente la hora de activación o desactivación.

El aparato se maneja a través el cuadro de mando instalado en el propio aparato o empleando al mando a distancia infrarrojo incluido en el volumen de suministro.

El aparato se ha concebido para ofrecer una aplicación universal y flexible.

Además, se puede transportar cómodamente y utilizar en todo tipo de locales gracias a su reducido tamaño.

El aparato no está protegido contra el agua (IPX0).

Representación del aparato

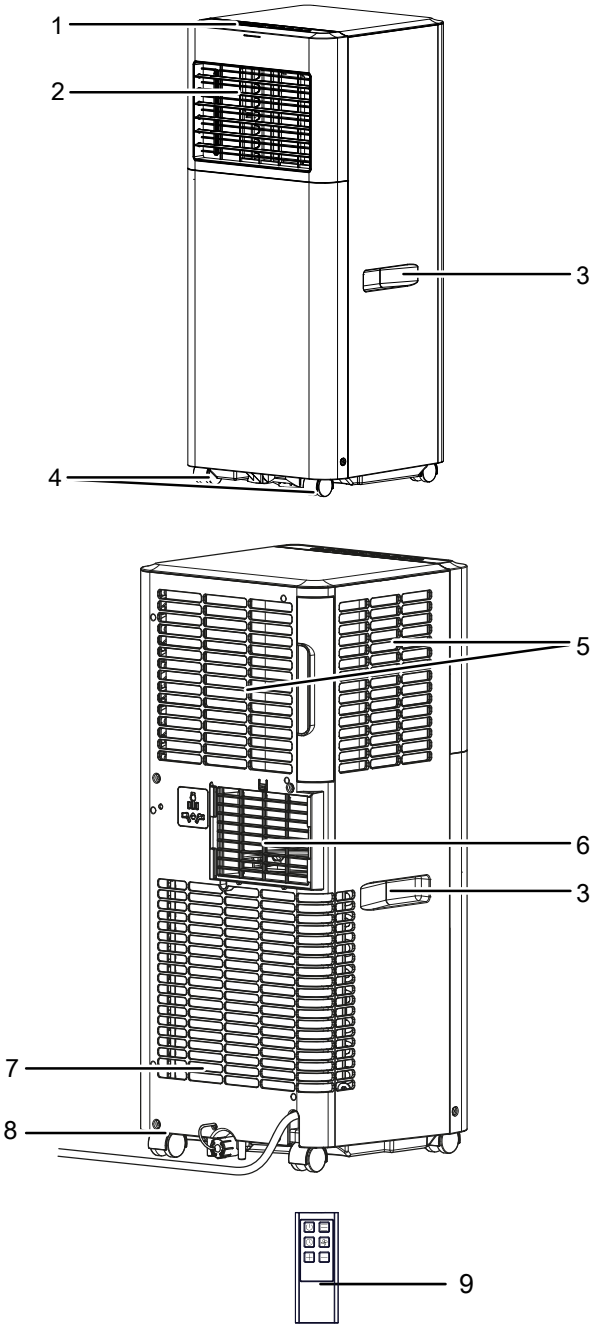

N.º	Denominación
1	Cuadro de mando
2	Salida del aire con persianas de ventilación regulables
3	Asa de transporte
4	Ruedas de transporte
5	Entrada de aire con filtro de aire
6	Conexión de la manguera de salida de aire
7	Entrada de aire
8	Salida de agua condensada con tapón de goma
9	Mando a distancia

Transporte y almacenamiento

Indicación

Si usted almacena o transporta el aparato indebidamente, este puede dañarse.
Tenga en cuenta las informaciones relativas al transporte y almacenamiento del aparato.

Transporte

Tenga en cuenta que pueden existir normas adicionales relativas al transporte de aparatos con refrigerante inflamable. Las normas de transporte aplicables definen, entre otros, la colocación del equipo o el número máximo de piezas de aparatos que se pueden transportar juntas.

El aparato está dotado de ruedas de transporte para que poder transportarlo con facilidad.

El equipo está dotado una manija para que pueda ser transportado fácilmente.

Tenga en cuenta las siguientes indicaciones **antes** de cada transporte:

- Apague el aparato.
- Desconecte el aparato de la red eléctrica sacando el enchufe de la toma de corriente. Sujete el enchufe y no el cable.
- Extraiga del aparato toda el agua condensada que pueda quedar en él.
- No utilice el cable de alimentación como cuerda de tracción.
- Haga rodar el aparato únicamente sobre superficies firmes y planas.

Tenga en cuenta las siguientes indicaciones **después** de cada transporte:

- Coloque el aparato en posición vertical después de transportarlo.
- Deje reposar el aparato al menos 12 horas para que el refrigerante se pueda acumular en el compresor. ¡Vuelva a conectar el aparato después de transcurridas 12 horas! De lo contrario, el compresor podría dañarse y el aparato dejaría de funcionar.

Almacenamiento

Tenga en cuenta las siguientes indicaciones **antes** del almacenamiento:

- Extraiga del aparato toda el agua condensada que pueda quedar en él.
- Desconecte el aparato de la red eléctrica sacando el enchufe de la toma de corriente. Sujete el enchufe y no el cable.

Mientras no esté utilizando el aparato, proceda a almacenarlo cumpliendo las siguientes condiciones:

- Almacene el aparato exclusivamente en salas con más de 7 m^2 de superficie.
- Guarde el aparato únicamente en habitaciones en las que no haya llamas abiertas permanentes (p. ej. un aparato de gas encendido) u otras fuentes potenciales de ignición (p. ej. un calefactor eléctrico encendido, superficies calientes).
- Almacene el aparato seco y protegido de las heladas y el calor.
- Almacene el aparato en posición vertical en un lugar protegido del polvo y la irradiación solar directa.
- Proteja el aparato del polvo con una funda si fuera necesario.
- No coloque otros aparatos u objetos sobre el aparato para así evitar posibles daños en el aparato.
- Extraiga las pilas del mando a distancia.

Montaje y puesta en funcionamiento

Volumen de suministro

- 1 x aparato
- 1 x manguera de salida de aire
- 1 x adaptador para manguera
- 1 x racor para manguera
- 1 x mando a distancia (sin pilas)
- 1 x manual

Desembalaje del aparato

Advertencia

¡Existe peligro de asfixia para los niños debido al material de embalaje! Mantenga las películas y las piezas de embalaje fuera del alcance de los niños. Existe peligro de muerte por asfixia.

1. Abra la caja y extraiga el aparato.
2. Retire todo el envoltorio del aparato.
3. Desenrolle completamente el cable de alimentación. Preste atención a que el cable de alimentación no esté dañado y no lo dañe al desenrollarlo.

Puesta en funcionamiento

Al colocar el aparato observe las distancias mínimas respecto a las paredes y objetos conforme al capítulo Datos técnicos.

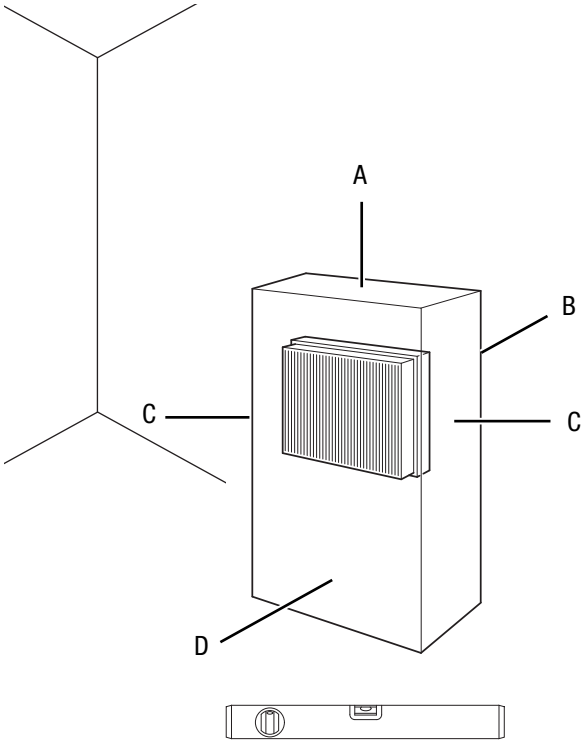

- Antes de poner el aparato nuevamente en marcha compruebe el estado del cable de alimentación. Si tiene dudas al respecto, llame al servicio de atención al cliente.
- Coloque el aparato solo en habitaciones en las que el refrigerante que pueda derramarse no se acumule.
- Coloque el aparato vertical y firme sobre una superficie horizontal y estable.
- Al conectar el cable de alimentación, asegúrese de que no constituya un obstáculo ni se pueda enredar con otros cables, especialmente si se ha colocado el aparato en el centro de la habitación. Utilice puentes para el cableado.
- Asegúrese de que los cables alargadores estén totalmente desenrollados y extendidos.
- Asegúrese de que las entradas y salidas de aire, así como la conexión para la manguera de salida de aire, están libres.
- Preste atención a que la corriente de aire no se interrumpida por cortinas u otros objetos.

Colocar las pilas para el mando a distancia

Indicación

¡No ponga en funcionamiento el aparato con baterías recargables! Tenga en cuenta los datos técnicos para la puesta en funcionamiento.

Proceda de la siguiente manera para colocar o sustituir las pilas:

1. Retire la tapa de las pilas en la parte posterior del mando a distancia.
2. Introduzca dos pilas del tipo AAA en el compartimento de las pilas atendiendo a la polaridad correcta.
3. Vuelva a colocar la tapa de las pilas en el mando a distancia.

Colocar el filtro de aire

Indicación

¡No ponga el aparato en funcionamiento sin colocar los filtros de aire! Sin filtros de aire el interior del aparato se ensuciará, lo cual reduce la capacidad y daña el aparato.

- Asegúrese antes de encender el aparato de que se han colocado los filtros de aire.

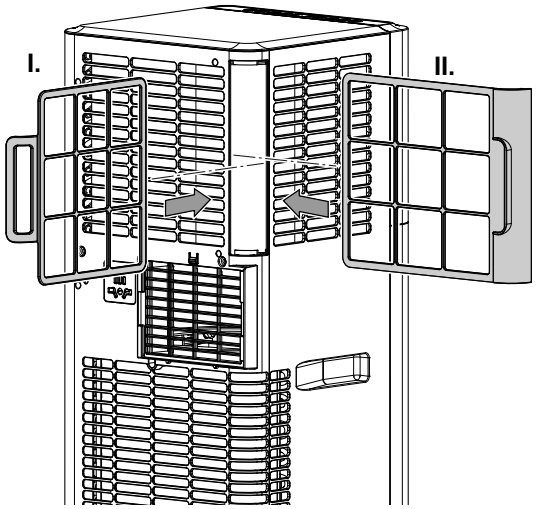

Conectar la manguera de salida de aire

1. Conecte el adaptador de manguera y el racor para manguera a un extremo de la manguera de salida de aire.

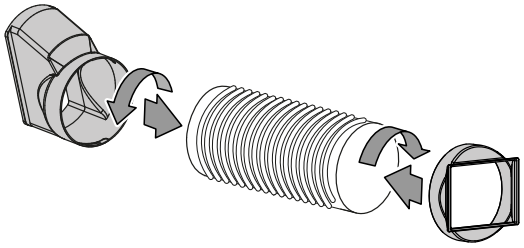

2. Conecte el extremo adecuado de la manguera de salida de aire a la conexión para la manguera de salida de aire (6) del aparato.

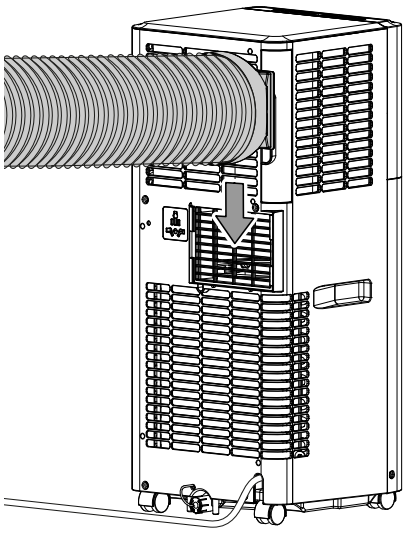

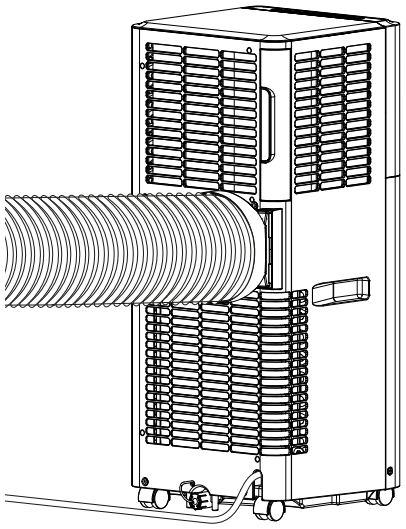

Desviación del aire de salida

- El aire de salida del aparato contiene el calor extraído del local refrigerado. Por este motivo, se recomienda evacuar dicho aire hacia el exterior.
- El extremo de la manguera de salida de aire se puede conducir a través de una ventana abierta. Asegure la ventana con los instrumentos adecuados si fuera preciso para que el extremo de la manguera de salida de aire no se salga de su posición.
- El extremo de la manguera de salida de aire se puede colgar de una ventana reclinada.

  Para ello se recomienda usar una impermeabilización de ventanas (opcional).
- Coloque la manguera de salida de aire en inclinado en la dirección del aire.
- La manguera conectada no puede contener ninguna fuente de ignición.

Ejemplo con manguera de salida de aire:

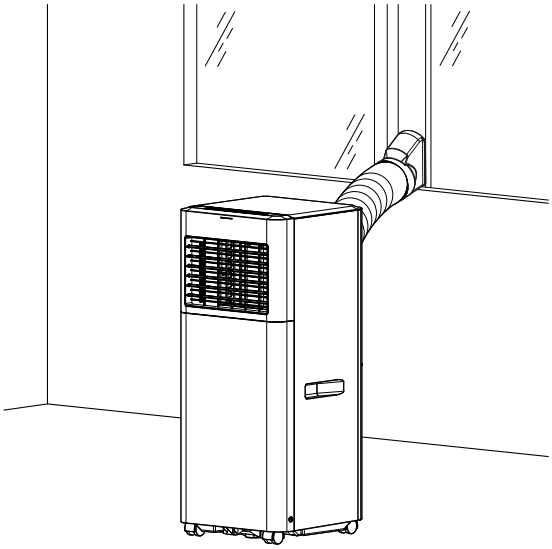

Tenga en consideración las siguientes indicaciones para tender la manguera de salida de aire:

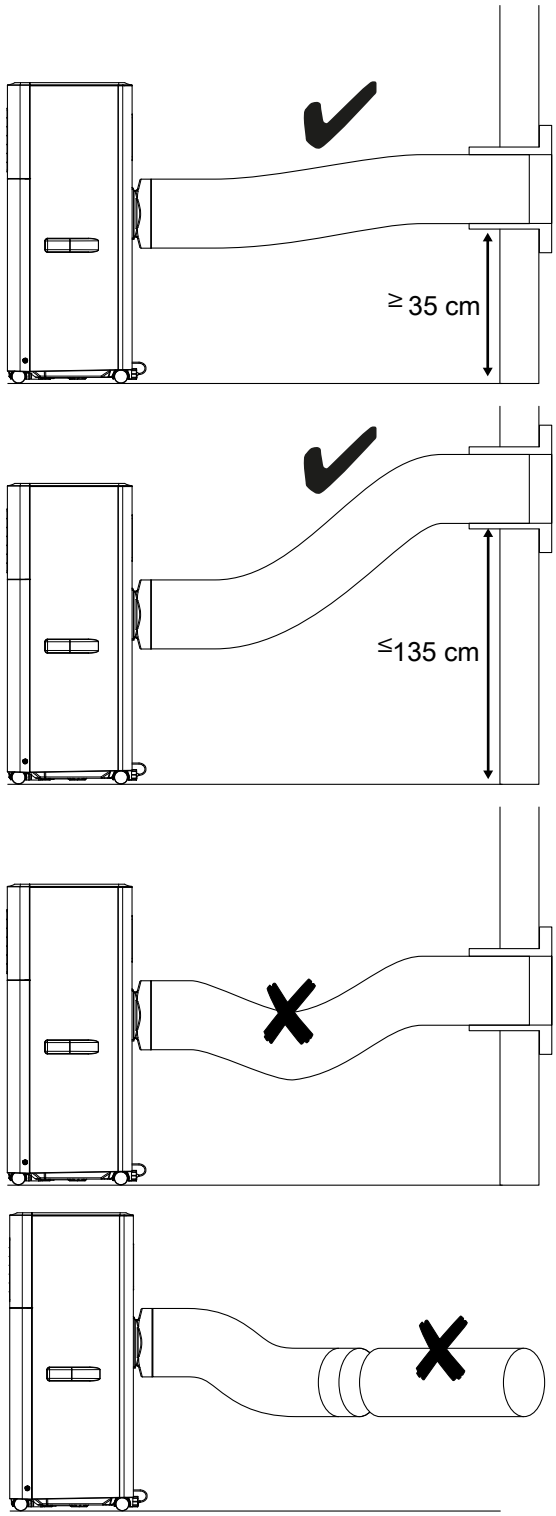

- Evite dobleces en la manguera de salida de aire. Los dobleces provocan que el aire húmedo expulsado se acumule, el aparato se recalienta y se desconecta.
- La manguera de salida de aire tiene unas medidas adaptadas especialmente al aparato. No la sustituya ni la extienda con otras mangueras. Esto podría provocar un mal funcionamiento del aparato.

Abra las persianas de ventilación

- Abra las persianas de ventilación horizontales de la salida de aire antes de encender el aparato. Coloque las persianas de ventilación horizontales en la dirección deseada.

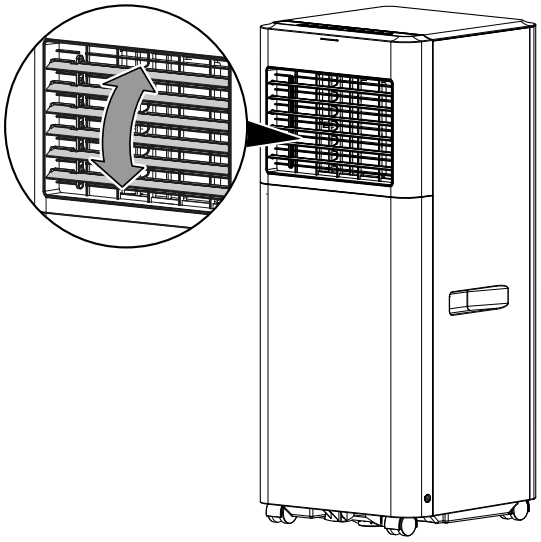

Conecte el cable de alimentación

- Conecte el enchufe de red a una toma de corriente debidamente protegida.

Manejo

- Evite que las puertas y ventanas estén abiertas.

Elementos de mando

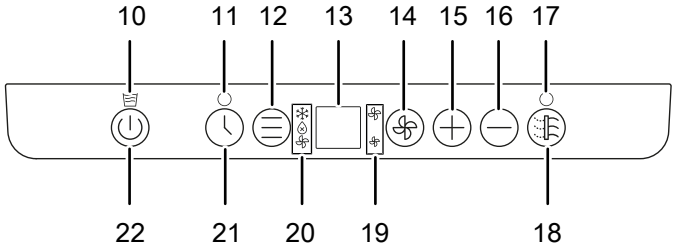

Mando a distancia

El aparato se puede configurar completamente mediante el mando a distancia incluido en el volumen de suministro.

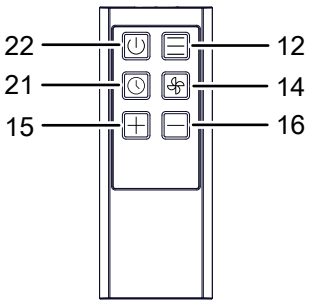

N.º	Denominación	Significado
10	Led *Nivel de agua*	Indicador de vaciado de la bandeja de agua condensada
11	Led *Temporizador*	Se enciende cuando el temporizador está activado
12	Tecla *Modo de funcionamiento*	Seleccionar el modo de funcionamiento: *Refrigeración* *Deshumidificación* *Ventilación*
13	Visualizador de siete segmentos	Indicador de la temperatura deseada y de la temperatura ambiental actual Indicador del número de horas durante la programación del temporizador Visualización de los códigos de error; véase el capítulo Fallos y averías
14	Tecla *Speed (Velocidad del ventilador)*	Configurar la velocidad del ventilador
15	Tecla *Subir*	Configurar la temperatura para la refrigeración deseada de 16 °C a 32 °C Configurar el número de horas de la función de temporizador de 1 h a 24 h en saltos de 1 h
16	Tecla *Bajar*	
17	Led *Filter (Filtro)*	se enciende cuando es necesario limpiar/cambiar los filtros
18	Tecla *Filtro*	Restablecer el estado del filtro
19	Ledes *Velocidad del ventilador*	Indicador de la velocidad del ventilador: = alta (velocidad 2) = baja (velocidad 1)
20	Ledes *Modo de funcionamiento*	Muestra el modo de funcionamiento seleccionado: = *Refrigeración* = *Deshumidificación* = *Ventilación*
21	Tecla *Timer (Temporizador)*	Activar o desactivar las funciones de temporizador
22	Tecla de *Encendido/ Apagado*	Encender o apagar el aparato

Advertencia debido a la tensión eléctrica

¡Peligro de descarga eléctrica!
El aparato no está protegido contra el agua.
¡Existe peligro de que se produzca una descarga eléctrica!
¡No utilice nunca el aparato en zonas en las que pueda entrar agua que gotee, salpique o corra, ni lo sumerja en agua!

Información

Cada vez que se activa una configuración, se emite una señal acústica.

Encender el aparato

1. Después de haber colocado el aparato tal y como se describe en el capítulo Puesta en funcionamiento, y una vez operativo, puede encenderlo.
2. Pulse la tecla de *Encendido / Apagado* (22).
   ⇨ El aparato se inicia en el modo de refrigeración.
   ⇨ El led *Refrigeración* se enciende.
   ⇨ El led *Velocidad del ventilador* se enciende.
3. Seleccione el modo de funcionamiento que desee.

El aparato se apaga automáticamente cuando la bandeja de agua condensada está llena. El led *Nivel de agua* (10) se enciende.

Configurar los modos de funcionamiento

El aparato dispone de los siguientes modos de funcionamiento:

- Refrigeración
- Deshumidificación
- Ventilación

Refrigeración

En el modo de funcionamiento *Refrigeración* se enfría la habitación hasta la temperatura fijada.

1. Pulse la tecla *Modo de funcionamiento* (12) hasta que el led *Refrigeración* (20) se encienda.
2. Pulse la tecla *Subir* (15) o *Bajar* (16) repetidas veces para seleccionar la temperatura objetivo. La temperatura se puede configurar entre 16 °C y 32 °C en pasos de 1 °C.
   ⇨ En el visualizador de siete segmentios (13) se muestra brevemente la temperatura deseada y, a continuación, la temperatura ambiental actual.
3. Pulse la tecla *Velocidad del ventilador* (14) para configurar velocidad del ventilador.
   ⇨ El led *Velocidad del ventilador* (19) para la velocidad del ventilador seleccionada se enciende.

Deshumidificación

En el modo de funcionamiento *Deshumidificación* se reduce la humedad del aire de la habitación.

Información
Durante el modo de funcionamiento *Deshumidificación*, la manguera de salida de aire debe estar conectada para que el agua condensada pueda salir de la habitación que se desea deshumidificar.

1. Pulse la tecla *Modo de funcionamiento* (12) hasta que el led *Deshumidificación* (20) se encienda.
   ⇨ Queda configurado el modo de funcionamiento *Deshumidificación*.
   ⇨ La velocidad del ventilador no se puede ajustar cuando la temperatura ambiental es inferior a 25 °C. La ventilación funciona en la velocidad más baja. Si la temperatura ambiental es superior a 25 °C, la velocidad del ventilador se puede ajustar manualmente.

Información
Si se pone en marcha el aparato en un entorno muy húmedo, es necesario vaciar regularmente el depósito de agua condensada (véase el apartado Vaciar el agua condensada).

Ventilación

Información
Durante el modo de funcionamiento *Ventilación*, retire la manguera de salida de aire.

En el modo de funcionamiento *Ventilación* el aire ambiental circula y no se lleva a cabo refrigeración ni deshumidificación.

1. Pulse la tecla *Modo de funcionamiento* (12) hasta que se encienda el led *Ventilación* (20).
2. Pulse la tecla *Velocidad del ventilador* (14) para configurar velocidad del ventilador deseada.
   ⇨ El led de la velocidad del ventilador seleccionada (19) se enciende.

Configurar el temporizador

La función de temporizador enciende o apaga el aparato una vez transcurrido el tiempo ajustado. Este ajuste puede realizarse en el aparato o a través del mando a distancia y puede configurarse en todos los modos de funcionamiento.

El tiempo puede ser ajustado (entre 1 h y 24 h) en pasos de 1 h.

✓ **Encendido automático:** El aparato se encuentra en el modo de espera.
✓ **Apagado automático:** El aparato está encendido.

1. Pulse la tecla *Timer* (21).
   ⇨ El led *Temporizador* (11) se enciende.
   ⇨ En el visualizador de siete segmentos (13) el número de horas parpadea durante aprox. 10 segundos.
2. Pulse la tecla *Subir* (15) o *Bajar* (16) repetidas veces para fijar el número de horas que desee hasta el encendido o apagado automático.
3. Pulse nuevamente la tecla *Temporizador* (21) para confirmar la configuración.
   ⇨ En el visualizador de siete segmentos (13) se muestra en todo momento el número de horas restantes hasta que el aparato se encienda o apague automáticamente.
   ⇨ El led *Temporizador* (11) se enciende mientras el temporizador está activo.
   ⇨ El aparato se enciende o se apaga una vez transcurrido el tiempo predeterminado.
   ⇨ Si se ajusta el número de horas a 0, la función de temporizador se desactiva.
   ⇨ Si se desconecta el aparato de la alimentación eléctrica, toda la configuración para el encendido y el apagado automático se borra.

Puesta fuera de servicio

- Ponga el aparato en modo de espera pulsando la tecla de *Encendido / Apagado* (22).
- Desconecte el aparato de la red eléctrica sacando el enchufe de la toma de corriente. Sujete el enchufe y no el cable.
- Vacíe la bandeja de agua condensada si fuera necesario.
- Extraiga, si fuera necesario, la manguera de descarga de agua condensada así como el líquido residual que se encuentra en ella.
- Limpie el aparato, cuando sea necesario, conforme al capítulo Mantenimiento.
- Almacene el aparato conforme al capítulo Transporte y almacenamiento.

Fallos y averías

El fabricante ha comprobado en repetidas ocasiones que el funcionamiento del aparato es impecable. No obstante, si se produjera un fallo de funcionamiento compruebe el aparato siguiendo la siguiente lista:

> **Indicación**
> Espere al menos 3 minutos después de cada trabajo de mantenimiento y reparación. Después ya puede encender de nuevo el aparato.

El aparato no arranca:

- Compruebe la conexión a la red eléctrica.
- Si se ha apagado el aparato, no se podrá volver a encender durante los tres minutos siguientes.
- Compruebe que el cable y la clavija de alimentación no estén dañados. Si observa algún daño, no intente volver a poner el aparato en funcionamiento.
  Si el cable de alimentación de este aparato está dañado tiene que ser sustituido por el fabricante o su servicio de atención al cliente, o por una persona con una cualificación similar, con el fin de evitar riesgos.
- Compruebe el estado de los fusibles de red situados en el lugar de la instalación.
- Observe la temperatura de funcionamiento especificada en el Anexo técnico.
- Es posible que la bandeja de agua condensada esté llena. Vacíe la bandeja de agua condensada si se enciende el led *Nivel de agua* (10).
- Si el aparato no arrancara, encargue la comprobación eléctrica a una empresa especializada o al fabricante.

El aparato refrigera a un rendimiento muy bajo o nulo:

- Compruebe si está configurado el modo de funcionamiento *Refrigeración*.
- Revise la posición de las persianas de ventilación. Deben quedar lo más abiertas posible.
- Compruebe que el filtro o los filtros de aire no esté(n) sucio(s). Limpie y cambie el (los) filtro(s) de aire cuando sea necesario.
- Revise la distancia mínima entre el aparato y las paredes y los objetos. Si fuera necesario, sitúe el aparato en otro lugar más adecuado.
- Compruebe la configuración de la temperatura en el aparato. Baje la temperatura configurada en caso de que esta supere la temperatura ambiental.

El aparato hace ruido o vibra:

- Asegúrese de que el aparato se encuentra en posición vertical y firme.

El agua condesada se derrama:

- Compruebe si el aparato tiene fugas.

El compresor no arranca:

- Compruebe si la protección contra el recalentamiento del compresor se ha activado. Desconecte el aparato de la electricidad y déjelo enfriar aprox. 10 minutos antes de volver a conectarlo.
- Es posible que el compresor siga funcionando 3 minutos más tarde, puesto que cuenta con un dispositivo interno de protección contra una reconexión directa.

El aparato se calienta mucho, hace ruido o pierde potencia:

- Compruebe que la entrada de aire y el filtro de aire no estén sucios. Elimine la suciedad exterior.
- Compruebe la suciedad del aparato por fuera (véase el capítulo Mantenimiento). Encargue la limpieza del interior de un aparato sucio a una empresa especializada en técnicas de refrigeración y climatización o al fabricante.

El aparato no reacciona al mando a distancia infrarrojo:

- Compruebe si la distancia del mando a distancia al aparato es demasiado grande y acérquese en caso necesario.
- Asegúrese de que no haya obstáculos, como muebles o paredes, entre el aparato y el mando a distancia.
  Asegúrese de mantener el contacto visual entre el aparato y el mando a distancia.
- Compruebe el nivel de carga de las pilas y sustitúyalas por unas nuevas en caso necesario.
- Si se acaban de cambiar las pilas, asegúrese de que se colocaron siguiendo la polarización correcta.

Después de la revisión, el aparato no funciona correctamente:

Póngase en contacto con el servicio de atención al cliente. Si fuera necesario, envíe el aparato a una empresa especializada en técnicas de refrigeración y climatización o al fabricante para su reparación.

Códigos de error

En el visualizador de siete segmentos (13) pueden aparecer los siguientes mensajes de error:

Código de error	Causa	Solución
E1	Error en el sensor de temperatura de la temperatura ambiental	Desconecte el aparato de la electricidad durante un momento. Si al volver a conectarlo persiste el error, póngase en contacto con el servicio técnico.
E2	Error del sensor de temperatura del evaporador	Desconecte el aparato de la electricidad durante un momento. Si al volver a conectarlo persiste el error, póngase en contacto con el servicio técnico.

Mantenimiento

Intervalos de mantenimiento

Intervalo de mantenimiento y conservación	antes de cada puesta en marcha	cuando sea necesario	al menos cada 2 semanas	al menos cada 4 semanas	al menos cada 6 meses	al menos una vez al año
Comprobar si hay suciedad en los agujeros de aspiración y soplado y limpiarlos si fuera necesario	X			X		
Limpieza exterior		X				X
Comprobar visualmente si hay suciedad en el interior del aparato		X				X
Comprobar si en el filtro de aire hay suciedad o elementos externos y limpiar o sustituir si fuera necesario	X		X			
Cambiar el filtro de aire					X	
Comprobar si hay daños	X					
Revisar los tornillos de fijación		X				X
Funcionamiento de prueba						X
Vaciar la bandeja de agua condensada y la manguera de descarga		X				

Protocolo de mantenimiento y conservación

Tipo de aparato: .....

Número del aparato: .....

Intervalo de mantenimiento y conservación	1	2	3	4	5	6	7	8	9	10	11	12	13	14	15	16
Comprobar si hay suciedad y cuerpos extraños en la entrada y la salida de aire y limpiarlas si fuera necesario																
Comprobar si hay suciedad en los agujeros de aspiración y soplado y limpiarlos si fuera necesario																
Limpieza exterior																
Comprobar visualmente si hay suciedad en el interior del aparato																
Cambiar el filtro de aire																
Revisar los tornillos de fijación																
Funcionamiento de prueba																
Vaciar la bandeja de agua condensada y la manguera de descarga																
Comentarios																

1. Fecha: ..... Firma:	2. Fecha: ..... Firma:	3. Fecha: ..... Firma:	4. Fecha: ..... Firma: .....
5. Fecha: ..... Firma:	6. Fecha: ..... Firma:	7. Fecha: ..... Firma:	8. Fecha: ..... Firma: .....
9. Fecha: ..... Firma:	10. Fecha: ..... Firma:	11. Fecha: ..... Firma:	12. Fecha: ..... Firma: .....
13. Fecha: ..... Firma:	14. Fecha: ..... Firma:	15. Fecha: ..... Firma:	16. Fecha: ..... Firma: .....

Trabajos previos al mantenimiento

Advertencia debido a la tensión eléctrica
No toque la clavija de alimentación con las manos húmedas o mojadas.

- Desconecte el aparato.
- Desconecte el aparato de la red eléctrica sacando el enchufe de la toma de corriente. Sujete el enchufe y no el cable.

Advertencia debido a la tensión eléctrica
Aquellos trabajos que requieran abrir la carcasa sólo pueden ser realizados por empresas especializadas y autorizadas o por el fabricante.

Círculo del refrigerante

A3 **Peligro**
¡Refrigerante natural de propano (R290)!
H220 – Gas extremadamente inflamable.
H280 – Contiene gas a presión; peligro de explosión en caso de calentamiento.
P377 – Fuga de gas en llamas: No apagar hasta que la fuga pueda detenerse sin peligro.
P410+P403 – proteger de la radiación solar en un lugar bien ventilado.

- El círculo del refrigerante constituye un sistema cerrado herméticamente que no requiere de mantenimiento y que sólo puede ser revisado o comprobado por empresas especializadas en técnicas de refrigeración y climatización o por el fabricante.

Señales de seguridad y placas en el aparato

Compruebe regularmente las señales de seguridad y placas en el aparato. ¡Sustituya llas señales de seguridad ilegibles!

Limpiar la carcasa

Limpie la carcasa con un paño húmedo, suave y sin pelusas. Asegúrese de que no entre humedad al interior de la carcasa. Asegúrese de que la humedad no pueda entrar en contacto con componentes eléctricos. No utilice detergentes agresivos como, p. ej. aerosoles limpiadores, diluyentes, detergentes que contengan alcohol o limpiadores abrasivos para humedecer el paño.

Comprobar visualmente si hay suciedad en el interior del aparato

1. Extraiga los filtros de aire.
2. Alumbre con una linterna el interior de los agujeros del aparato.
3. Compruebe la suciedad en el interior del aparato.
4. Si detecta una capa gruesa de polvo, encargue la limpieza del interior del aparato a una empresa especializada en técnicas de refrigeración y climatización o al fabricante.
5. Vuelva a colocar los filtros de aire.

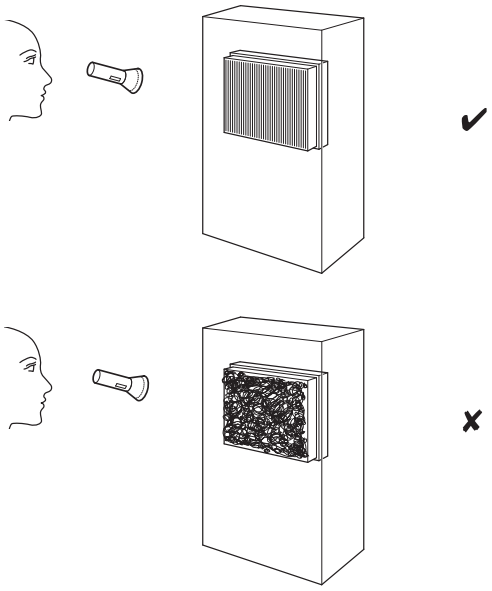

Limpiar el filtro de aire

Los filtros de aire deben limpiarse periódicamente. Si se considera un uso normal, cada 500 horas de funcionamiento. Si el led *Filtro* (17) se enciende, se deben limpiar los filtros. Esto garantiza el rendimiento óptimo del aparato. Si se utiliza en un entorno con mucho polvo, limpie los filtros cada dos semanas.

Advertencia

Compruebe que los filtros de aire no estén desgastados ni dañados. Las esquinas y bordes del filtro de aire no pueden estar deformados ni redondeados. Cerciórese antes de volver a colocar el filtro de aire de que éste no presente daños y de que esté seco.

1. Extraiga los filtros de aire del aparato.

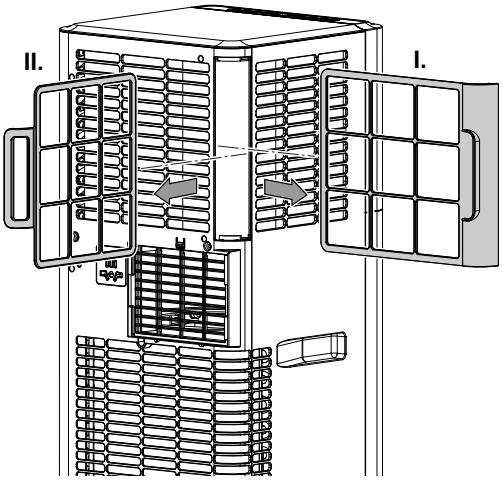

2. Limpie el filtro con un paño suave, sin pelusas y ligeramente humedecido. Si los filtros están muy sucios, límpielos con un detergente diluido en agua caliente.
3. Deje que el filtro se seque completamente. No coloque nunca en el aparato filtros que aún estén húmedos.
4. Vuelva a colocar los filtros de aire en el aparato.

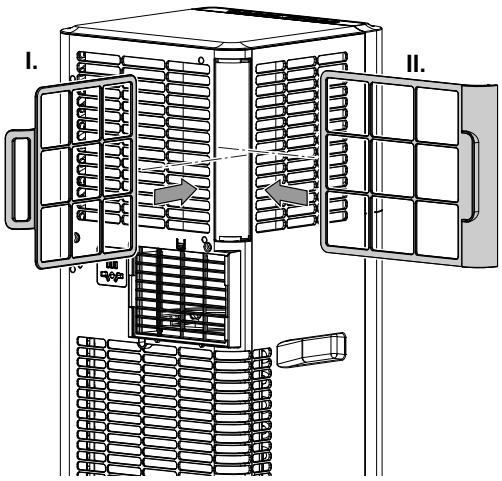

5. Pulse la tecla *Filtro* (18) para restablecer el estado del filtro.

Vaciar el agua condensada (vaciado manual)

En los modos de funcionamiento *Refrigeración* y *Deshumidificación* se genera agua condensada que, en su mayor parte, se desagua a través de la salida de aire.

El agua condensada restante es recogida en la bandeja de agua condensada dentro de la carcasa. Hay que eliminar regularmente el agua condensada.

1. Compruebe si hay un desagüe en el lugar de colocación o coloque un recipiente colector adecuado debajo de la salida de agua condensada.

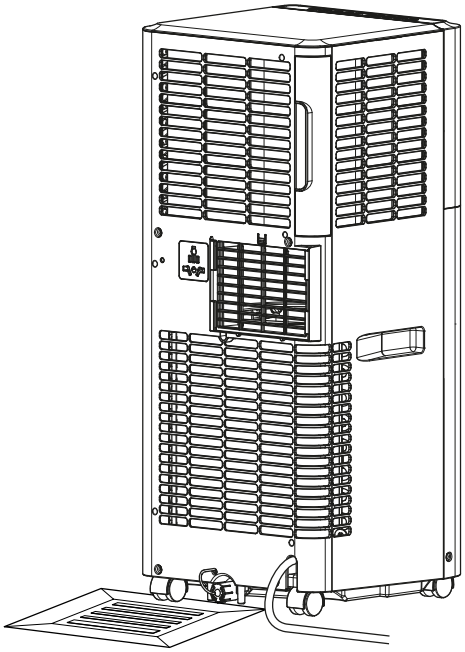

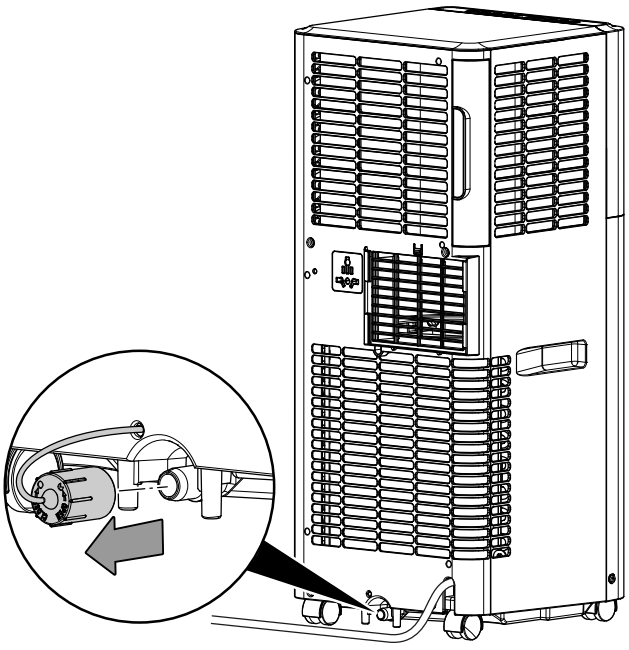

2. Deje que el agua condensada salga totalmente.

3. Vuelva a colocar el tapón de goma en la salida de agua condensada. Asegúrese de que la tapa de goma queda bien encajada para evitar que salga agua del aparato de forma no controlada.

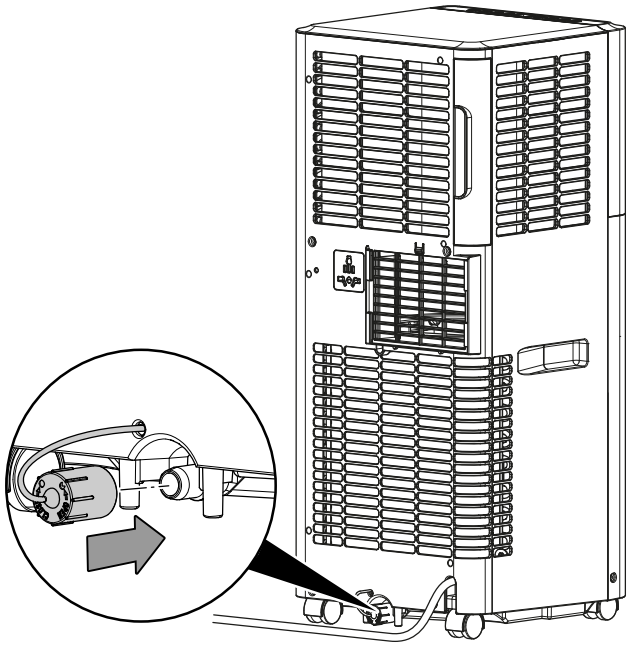

⇨ El led *Nivel de agua* (10) se apaga en el momento en que se vacía el agua condensada.

Trabajos posteriores al mantenimiento

Si desea volver a utilizar el aparato:

- Si se ha apagado el aparato, no se podrá volver a encender durante los tres minutos siguientes.
- Deje el aparato en reposo durante al menos 12 horas si se ha inclinado más de 45° durante el mantenimiento. Durante este tiempo, el aceite lubricante vuelve al compresor. ¡Vuelva a conectar el aparato después de transcurridas 12 horas! De lo contrario, el compresor podría dañarse y el aparato dejaría de funcionar.

Si no va a usar el aparato durante un tiempo prolongado:

- Almacene el aparato conforme al capítulo Transporte y almacenamiento.

Anexo técnico

Datos técnicos

Modelo	PAC 2015 E
Potencia frigorífica	2 kW
Capacidad de deshumidificación	1,9 l/h
Temperatura de funcionamiento	16 °C a 35 °C
Gama de ajuste de la temperatura	16 °C a 32 °C
Caudal de aire máx.	300 m^3/h
Conexión a la red eléctrica	220 V - 240 V / 50 Hz
Corriente nominal	3,2 A
Fusible	T 3.15 A 250 V
Tipo de protección	IPX0
Consumo de potencia máx.	770 W
Nivel de intensidad sonora a 1 m de distancia	55 dB(A)
Refrigerante	R290
Cantidad de refrigerante	128 g
Factor PCG	0,02
Equivalente de CO_2	0,00000256 t
Presión lado de aspiración	1,2 MPa
Presión lado de salida	2,4 MPa
Presión máx. admitida	2,6 MPa
Medidas (largo x ancho x alto)	280 x 284 x 675 mm
Distancia mínima respecto a paredes u objetos: arriba (A): atrás (B): lateral (C): adelante (D):	 30 cm 30 cm 30 cm 30 cm
Peso	19,5 kg
Pilas para el mando a distancia	tipo LR03 / AAA - 1,5 V (2 unidades)

Esquema de conexiones

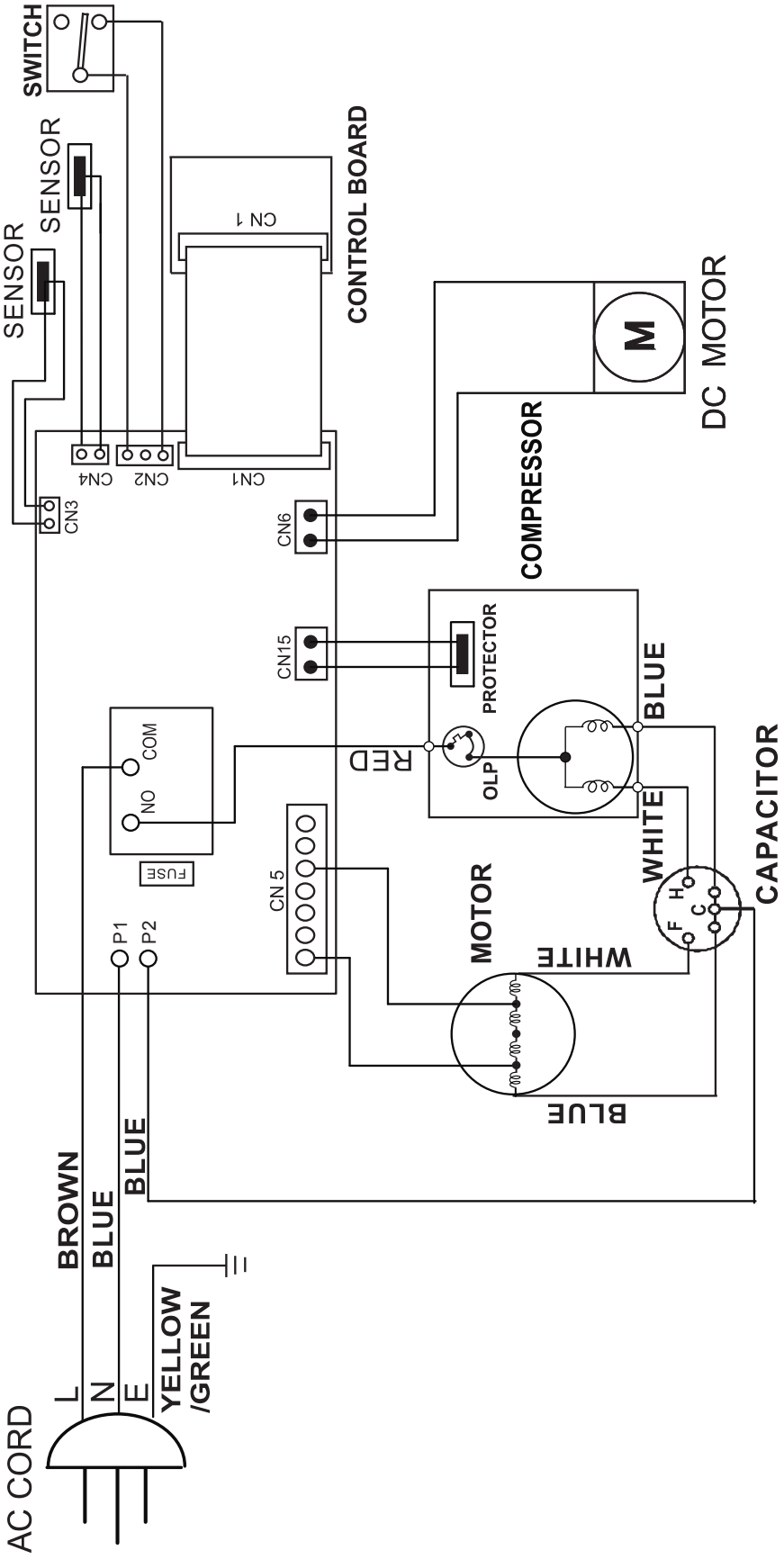

Vista y lista de las piezas de recambio

Aviso: Los números de referencia de las piezas de recambio son diferentes a los números de referencia empleados en el manual de instrucciones para los componentes.

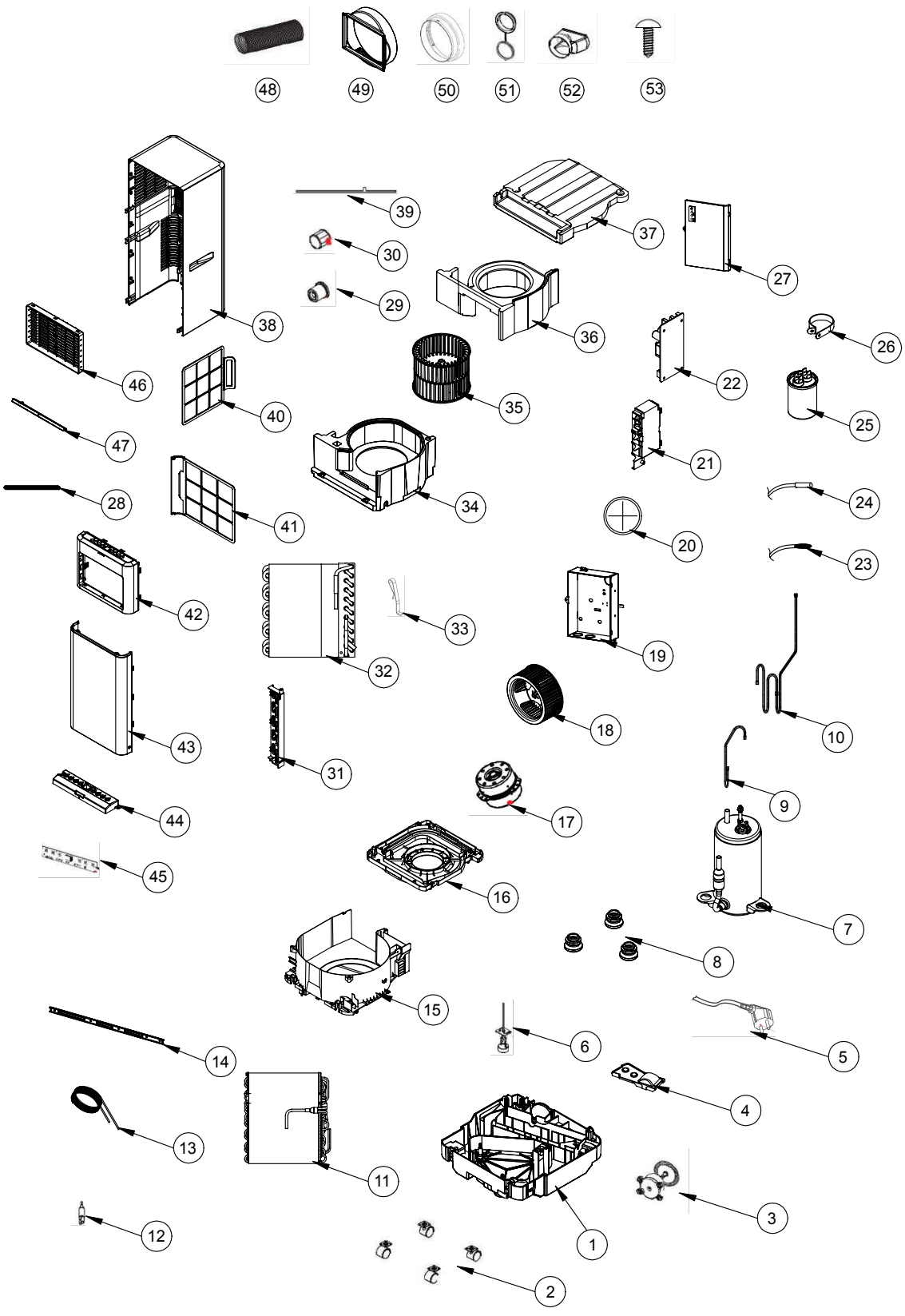

N.º	Pieza de recambio	Cantidad	N.º	Pieza de recambio	Cantidad	N.º	Pieza de recambio	Cantidad
1	BASE PAN	1	19	ELECTRICAL BOX	1	37	TOP COVER PLATE	1
2	TURING WHEEL	4	20	SHEATH	3	38	REAR PANEL	1
3	FAN MOTOR	1	21	FIX TURE	1	39	BAND	1
4	COVER	1	22	CONTROL BOARD	1	40	AIR FILTER	1
5	POWER SUPPLY CORD COMPLETE	1	23	SENSOR (FOR INDOOR)	1	41	AIR FILTER	1
6	SWITCH	1	24	SENSOR (FOR EVAPORATOR)	1	42	FRONT PANEL	1
7	COMPRESSOR ASS'Y (39H063-D1)	1	25	CAPACITOR (30 uF/ 450V+4 uF/450 V)	1	43	FRONT PANEL	1
8	RUBBER	3	26	FIX METAL	1	44	FIX TURE	1
9	DISCHARGE PIPE	1	27	COVER	1	45	PC BOARD	1
10	SUCTION PIPE	1	28	CONNECTING ROD	1	46	DISCHAR GELLE	1
11	CONDENSER ASS'Y	1	29	SOFT CAP	1	47	VAN AIR DEFLEETOR	6
12	Y TUBE	1	30	PLUG	1	48	HEAT EXHAUST HOSE	1
13	CAPILARY TUBE	1	31	PLATE	1	49	HEAT EXHAUST HOSE CONNECTOR	1
14	STRIKE	2	32	EVAPORATOR ASS'Y	1	50	HEAT EXHAUST HOSE CONNECTOR	1
15	FAN CASING	1	33	FIX METAL	1	51	FIX TURE	1
16	FAN CASING	1	34	FAN CASING	1	52	DISCHAR GELLE	1
17	FAN MOTOR (SA(AL)46C)	1	35	BLOWER WHEEL	1	53	SCREW	3
18	BLOWER WHEEL	1	36	FAN CASING	1			

Eliminación de residuos

Elimine siempre los materiales de embalaje respetando el medio ambiente y de acuerdo con la normativa local vigente en materia de eliminación de residuos.



El símbolo del contenedor de basura tachado indica que este aparato y sus componentes asociados (p. ej. mandos a distancia) no deben desecharse con la basura doméstica al final de su vida útil, de conformidad con la Directiva sobre residuos de aparatos eléctricos y electrónicos (2012/19/UE) y la legislación nacional.

Cerca de su empresa hay puntos blancos de recogida de aparatos eléctricos y electrónicos de desecho en los que podrá devolverlos gratuitamente. Las direcciones se pueden obtener en la administración municipal o local. Para conocer otras opciones de devolución en muchos países de la UE, también puede consultar el sitio web https://hub.trotec.com/?id=45090. En caso contrario, póngase en contacto con una empresa de reciclado de aparatos usados autorizada en su país.

Con la recogida selectiva de los aparatos eléctricos y electrónicos de desecho se pretende posibilitar la reutilización, el reciclaje de materiales y otras formas de aprovechamiento de los aparatos de desecho así como evitar las consecuencias negativas para el medio ambiente y la salud de las personas que puede tener la eliminación de sustancias peligrosas que puedan contener los aparatos.



Este símbolo de un contenedor de basura tachado indica que las pilas o baterías no deben desecharse con la basura doméstica al final de su vida útil. Si el aparato contiene pilas o acumuladores que contienen mercurio, cadmio o plomo, el símbolo químico correspondiente (Hg, Cd o Pb) aparece debajo del símbolo del cubo de basura tachado. Para evitar la contaminación del medio ambiente, no deje por descuido pilas ni aparatos eléctricos y electrónicos que contengan pilas en zonas públicas. En la Unión Europea las pilas y baterías recargables deben eliminarse en un punto de recogida designado de acuerdo con el REGLAMENTO (UE) 2023/1542 DEL PARLAMENTO EUROPEO Y DEL CONSEJO de 12 de julio de 2023 relativo a las pilas y baterías y sus residuos. Retire las pilas o baterías recargables y deséchelas por separado de acuerdo con la normativa legal vigente.

Encargue la eliminación adecuada del refrigerante de propano a empresas con la correspondiente certificación conforme a las leyes nacionales (catálogo europeo de tipos de residuo, 160504).

Trotec GmbH

Grebbener Str. 7
52525 Heinsberg
Germany
+49 2452 962-0
+49 2452 962-200

online@trotec.com
www.trotec.com